Lisez et conservez ce document soigneusement !

Instructions d'installation
Mode d'emploi

Foyers et radiateurs à gaz
Combustion ouverte
Commande manuelle

Well Straler
Industrielaan 22
9320 Erembodegem
info@wellstraler.be
www.wellstraler.be

Made in Belgium

Table des matières

1 Avant-propos 4
2 Que faire si vous sentez une odeur de gaz 4
3 Déclaration CE 4
4 Mise en service initiale 5
5 Décoloration de murs et de plafond 5
5.1 Cause 5
5.2 Comment éviter ces problèmes 5
6 Garantie 6
7 Sécurité 6
7.1 Sécurité anti-refoulement - TTB 6
7.2 Sécurité supplémentaire 7
7.3 Règles de sécurité à observer 7
8 Placement de l'appareil 9
8.1 Distances minimales à respecter par rapport aux matériaux combustibles 9
8.2 Conduites et connexion au réseau de gaz 10
9 Connexion cheminée 10
9.1 Général 10
9.2 Directives pour la sortie de l'évacuation des gaz brûlés 11
9.2.1 Toiture ayant une pente supérieure ou égale à 23° 11
9.2.2 Toiture ayant une pente inférieure à 23° ou une toiture plate 12
9.2.3 Obstacles 12
10 Commande de votre appareil 14
10.1 Appareils équipés d'une vanne Mertik 14
10.1.1 Description de la vanne 14
10.1.2 Allumage 15
10.1.3 Allumage brûleur principal et réglage de la température 15
10.1.4 Position de nuit 15
10.1.5 Extinction 15
10.1.6 Foyer équipé d'un brûleur d'ambiance 15
10.2 Appareils équipés d'une vanne Minisit 16
10.2.1 Description de la vanne 16
10.2.2 Allumage 16
10.2.3 Allumage du brûleur principal et réglage de la température 17
10.2.4 Position de nuit 17

© Well Straler tous droits réservés

10.2.5 Extinction 17
10.2.6 Foyer au gaz équipés d'un brûleur d'ambiance 17
10.3 Appareils équipés d'une vanne Eurosit 18
10.3.1 Description de la vanne 18
10.3.2 Allumage 18
10.3.3 Position de nuit 19
10.3.4 Extinction 19
11 Entretien annuel 19
12 Résolveur de problèmes 20

Diese Gebrauchsanleitung ist auf Anfrage auch in Deutsch erhältlich oder kann unter www.wellstraleronline.be/de/7 heruntergeladen werden.

This manual is also available in English on request or can be downloaded online at www.wellstraleronline.be/en/7 .

© Well Straler tous droits réservés

1 Avant-propos

Nous vous félicitons pour l'achat de votre appareil à gaz Well Straler.
Nous sommes heureux de vous compter parmi nos clients. Well Straler développe et produit depuis de nombreuse années des appareils de chauffage à gaz avec les plus hauts rendements et répondant aux exigences de sécurité et de qualité possibles les plus sévères. Ce produit de qualité vous procurera pendant de longues années le plaisir d'une chaleur agréable et d'un jeu de flammes unique.

Avant d'utiliser cet appareil, veuillez lire attentivement cette notice d'utilisation. Et conservez ce livret soigneusement pour une utilisation future.
L'installation et la mise en marche doivent se faire par des professionnels suivant les normes en vigueur. Assurez-vous que votre installateur vous explique, lors de la mise en marche, l'utilisation, la commande et l'entretien de votre appareil. Chaque appareil a été essayé, réglé minutieusement et scellé en usine. Toute modification aux dispositifs de réglage par des personnes non autorisées, donne lieu à la suppression de la garantie et nous dégage de toute responsabilité quant à la sécurité et le bon fonctionnement de l'appareil.

Symboles utilisés :

Remarque générale

Danger

Risque de choc électrique

Surface brûlante

Risque d'incendie

Danger d'explosion

Toutes les pièces remplaçables doivent être accessibles. L'appareil doit être placé de telle manière qu'il peut être enlevé sans risque de bris.

2 Que faire si vous sentez une odeur de gaz

- N'allumez pas l'appareil.
- Ne touchez pas aux interrupteurs électriques et n'utilisez pas de téléphone dans le bâtiment.
- Allez dehors et appelez la compagnie de gaz directement à partir de là. Suivez les instructions de la compagnie de gaz.
- Si la compagnie de gaz est inatteignable, appelez les pompiers.

3 Déclaration CE

Nous déclarons par la présente que l'appareil aux gaz manufacturé par Well Straler est par sa conception et sa construction conforme aux exigences de la directive d'appareils à gaz EN-613. Chaque appareil est testé en usine selon les exigences de qualité techniques et de fonctionnement selon les exigences de qualité Well Straler.

© Well Straler tous droits réservés

4 Mise en service initiale

L'appareil est recouvert d'une couche de laque thermorésistante. Lors des premières heures d'utilisation de l'appareil, il est absolument normal que cette laque dégage une odeur, ceci est cependant sans danger et afin d'y remédier, il est conseillé de laisser fonctionner l'appareil pendant quelques heures en prenant soin de bien ventiler le local.

⚠ Après une longue période d'arrêt (période d'été), il est recommandé d'enlever la poussière de l'appareil sinon une odeur désagréable pourrait se diffuser pendant les premières heures de marche causées par la poussière accumulée.

5 Décoloration de murs et de plafond

5.1 Cause

Dans chaque habitation il y a toujours de la poussière dans l'air, même quand on passe régulièrement l'aspirateur! Ces particules sont très visibles dans les rayons entrant du soleil.

Tant que les quantités des particules restent limitées dans l'air, ça ne cause pas de problèmes. Seulement quand ces particules, pour n'importe quelle raison, flottent dans la pièce dans de plus grandes quantités, et surtout quand l'air est très pollué par des particules de suie et de goudron, ceci dû, par exemple, au brûlage de bougies ou de lampes à huile et/ou la fumée de cigarettes, on peut parler d'un mauvais climat d'intérieur.

Dans une habitation chauffée, l'air refroidi se dirige lentement au-dessus de sol vers l'appareil de combustion. Dans le système de convection du foyer ou du poêle, cet air est chauffé, aboutissant à une colonne d'air chaud s'élevant très vite, qui se diffuse à travers l'espace. Dans cet air, il y a toujours des grains de poussière et autres particules polluantes qui se déposeront sur les surfaces froides et souvent humides. Surtout dans des constructions nouvelles pas encore sèches, ce problème pourra se produire. Ce phénomène peut causer une décoloration des murs et/ou des plafonds.

5.2 Comment éviter ces problèmes

Dans le cas d'une cheminée nouvellement construite ou après des travaux, il faut attendre 6 mois au minimum avant de chauffer. L'humidité doit avoir entièrement disparue des murs, du sol et du plafond.

Utiliser le moins possible des bougies ou des lampes à huile et garder la mèche la plus courte possible. Ces deux dispositifs d'ambiance produisent des quantités considérables de particules de suie polluantes et malsaines dans votre habitation. La fumée de cigarettes et de cigares contient entre autre choses des substances de goudron, qui se déposeront également sur les surfaces plus froides et humides pendant le chauffage.

⚠ Dans le cas d'un climat malsain de l'intérieur, ce phénomène peut, il est vrai a un moindre degré, se produire au-dessus des radiateurs et d'armatures d'éclairage et dans les grilles de ventilation.

© Well Straler tous droits réservés

6 Garantie

La garantie s'entend exclusivement à tout défaut de fabrication, et s'applique uniquement aux appareils placés par un installateur reconnu. La durée, à partir de la date de livraison, est de deux ans. La garantie se limite à l'échange pur et simple de la pièce reconnue défectueuse par notre service technique, sans que cela donne lieu à un autre dédommagement. Les frais de déplacement et la main d'œuvre sont à charge de l'utilisateur. La garantie ne jouera pas si l'appareil a été mal entretenu, mal utilisé, s'il a été endommagé suite à un accident ou sinistre dont la cause n'a pas de rapport avec l'appareil même ou qu'une réparation a été faite par une personne non autorisée. La garantie ne couvre pas les pièces fragiles en contact avec le feu, comme la vitre, etc…

Toute réclamation doit être constatée et prise en considération par le revendeur / installateur agréé. L'appareil doit être vérifié afin de constater des défauts ou des dommages lors de l'ouverture de l'emballage. Il est interdit d'installer un appareil avec un défaut. Well Straler n'est pas responsable pour des éventuels coûts supplémentaires si un appareil endommagé est néanmoins installé.

Les interventions techniques de l'usine se limitent à l'intervention chez le client final dans le cas d'un défaut de fabrication qui est déterminé par le fournisseur/installateur au cours de la période de garantie, c'est le revendeur / installateur qui est responsable du service après-vente et de la maintenance des appareils chez ses clients.

7 Sécurité

7.1 Sécurité anti-refoulement - TTB

Tous les appareils avec combustion ouverte sont équipés d'un dispositif de contrôle d'atmosphère thermique (TTB) qui met l'appareil hors fonctionnement, y compris la veilleuse, en cas de déficience causée par:

- Un tirage insuffisant de la cheminée.
- Une dépression dans la pièce par un système d'aspiration mécanique.
- Un manque d'air.
- Un refoulement de la cheminée.
- Une obstruction de la cheminée.

Dès que la cause du tirage anormal est supprimée, l'appareil pourra à nouveau être rallumé et fonctionner normalement.

STOP **Il est défendu de déplacer ou de déconnecter le système TTB.** En cas de problème contactez votre installateur.

Les pièces défectueuses doivent obligatoirement être remplacées par des pièces d'origine.

STOP **L'installateur ne peut en aucun cas modifier la position du TTB.**

© Well Straler tous droits réservés

7.2 Sécurité supplémentaire

Nos appareils sont équipés d'un thermostat incorporé ainsi que d'un système de sécurité. Un thermocouple empêche l'arrivé de gaz lorsque la veilleuse s'éteint accidentellement.

7.3 Règles de sécurité à observer

Utilisez l'appareil exclusivement pour le chauffage, non pas à d'autres fins.

N'allumez pas l'appareil avant qu'il ne soit complètement installé.

L'installation et l'entretien annuel de l'appareil doivent être faits par un installateur qualifié ou par une entreprise de maintenance dans le domaine des feux au gaz.

Placez la décoration du brûleur exactement selon les descriptions.

Ne jamais poser des matériaux combustibles sur les bûches, charbons ou cailloux.

Laissez la veilleuse et la zone autour d'elle libre, ne placer surtout pas de décoration sur la veilleuse.

La veilleuse est la sécurité de l'appareil. Si, pour une raison ou pour une autre, elle s'éteint, il faudra attendre au moins 5 minutes avant de l'allumer à nouveau.

Ne jamais faire fonctionner l'appareil sans la vitre, veiller à ce qu'elle soit attachée correctement.

Remplacer une vitre cassée ou fêlée avant de réutiliser l'appareil.

Ne jamais apporter vous-même des modifications à l'appareil.

L'utilisateur ne peut nettoyer l'appareil à l'extérieur. Ne jamais utiliser de nettoyants abrasifs ou corrosifs.

Fermer la vanne de gaz lorsque l'appareil s'allume avec une explosion et informer votre installateur.

Fermer la vanne de gaz lorsque il y a un défaut et/ou un mauvais fonctionnement et contacter votre installateur.

Gardez les objets inflammables et des matériaux tels que les rideaux a au moins 1 mètre du poêle ou de l'évacuation des gaz brûlés.

© Well Straler tous droits réservés

Les composants de l’évacuation des gaz brûlés ne doivent pas entrer en contact avec des matières combustibles.

Ne pas poser des matériaux combustibles, plantes etc… devant l’évacuation des gaz brûlés.

Ne pas conserver des produits inflammables près de l’appareil.

Ne rien poser sur ou contre l’appareil.

Ne pas utiliser d’aérosol près de l’appareil pendant le fonctionnement.

Ne pas s’asseoir sur l’appareil.

La fenêtre et le boîtier sont des parties actives du foyer, les températures peuvent être élevées ici. Ne les touchez pas lorsque l'appareil est en fonctionnement.

Les enfants ou les personnes qui ne sont pas au courant du fonctionnement de l'appareil ne peuvent se situer à proximité de l'appareil sans surveillance.

Placer un écran supplémentaire devant l’appareil pour répondre à des risques particuliers qui existent comme dans les crèches ou d'autres endroits où des jeunes enfants, des personnes âgées ou des personnes handicapées sont présent.

Ne laissez jamais dormir des petits enfants ou des personnes faibles directement devant l'appareil à gaz.

Ne jamais chercher une fuite avec une flamme: pour vérifier l’étanchéité de l’installation, utiliser uniquement de l’eau savonneuse ou un détergent.

Ne jamais laisser ouvert le robinet de coupure de l’arrivée de gaz lorsque l’appareil est éteint.

© Well Straler tous droits réservés

8 Placement de l’appareil

En ce qui concerne les cheminées pour les appareils à gaz, les normes locales doivent être respectées. L'installation doit être effectuée par un installateur agréé ou doit être inspectée après le placement par un institut de contrôle agréé.
L’appareil doit être installé selon les règles de l’art et doit répondre aux normes en vigueur. La moindre modification nous décharge de toute responsabilité concernant la sécurité et le bon fonctionnement de l’appareil. La garantie n’est pas appliquée si les instruments de réglage sont modifiés par des personnes non qualifiées. Contrôlez avant l’installation si les conditions locales, le type de gaz et la pression correspondent aux réglages de l’appareil.

L'appareil doit être placé dans un endroit bien aéré et les distances minimales doivent être respectées.

Si l'appareil est placé contre une paroi non résistant à la chaleur ou sur un plancher non résistant à la chaleur, une plaque de protection supplémentaire est requis à l'arrière/sous l'appareil.

8.1 Distances minimales à respecter par rapport aux matériaux combustibles

- De face: 1000 mm
- Hauteur: 500 mm
- Côtés: 50 mm
- Arrière: 100mm

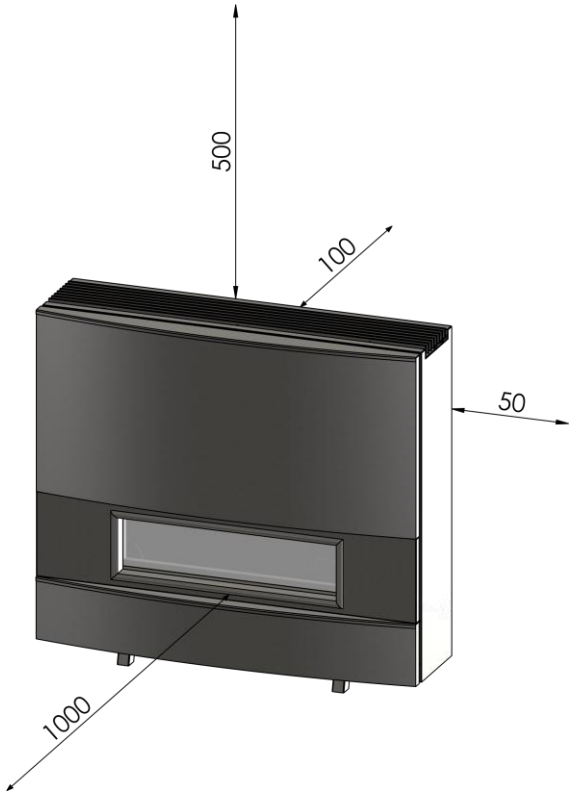

© Well Straler tous droits réservés

8.2 Conduites et connexion au réseau de gaz

- Respecter toujours les normes nationales pour les appareils à gaz.
- Seules les conduites en métal sont permises, en acier ou en cuivre.
- A l'extrémité de la conduite, à proximité de l'appareil, une vanne de fermeture agréée est indispensable pour couper l'arrivée de gaz lors d'un démontage éventuel.
- Rechercher de la poussière ou des saletés éventuelles dans la conduite avant de la connecter à l'appareil. Cette précaution est très importante pour la sécurité de l'appareil étant donné que la poussière ou les saletés peuvent gêner le fonctionnement du bloc à gaz, ou même bloquer la fermeture de l'alimentation de gaz.
- Purger la ligne d'alimentation de gaz avant de connecter l'appareil.
- Prévoir un écrou libre entre l'appareil et le robinet de gaz.
- La vanne de raccordement est munie d'un filetage intérieur 3/8" G et se trouve à droite à l'arrière de l'appareil.
- Seuls des matériaux agréés seront employés pour l'étanchéité des filets d'écrous.
- Pour les conduites en cuivre, utiliser du brasage fort d'une température de fusion supérieure à 450 °C.
- La perte de pression sur les conduites ne doit être que d'un mbar maximum.
- Utiliser exclusivement des raccordements bicônes à écrous d'au moins 0,7 x Ø. Les raccordements fantaisistes sont très dangereux vu que l'écrou en laiton peut éclater après un certain temps et donc provoquer des fuites de gaz.
- Éviter des tensions mécaniques sur le bloc de commande de gaz et les tuyaux.

9 Connexion cheminée

9.1 Général

- Le buselot est prévu pour des buses de Ø 90.
- Le poêle doit être raccordé à une cheminée en bon état de fonctionnement. Ramoner la cheminée si nécessaire.
- La hauteur de la cheminée doit être de minimum 4 mètres.
- Au cas où la buse doit traverser une paroi combustible, l'ouverture de cette paroi doit être d'au moins 2 cm plus grande que la buse qui ne doit en aucun cas être en contact avec cette paroi. Le mieux est d'isoler cette buse avec de la laine de verre ou de la laine de roche.
- S'il y a de la suie dans la cheminée, il faut travailler avec un flexible en **inox** qui va jusqu'au sommet de la cheminée.
- Dans une nouvelle construction une nouvelle cheminée doit sécher pendant au moins 6 mois avant d'être utilisée pour la connexion d'un poêle.

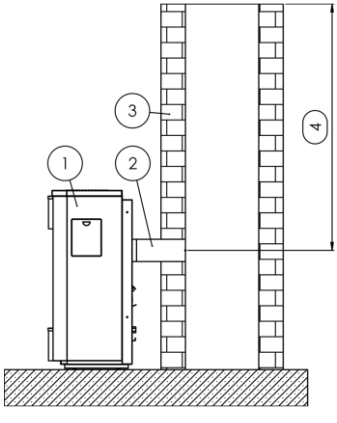

① Appareil

② Conduit de Ø 90 mm

③ Cheminée

④ Longueur d'au moins 4 mètres

© Well Straler tous droits réservés

9.2 Directives pour la sortie de l'évacuation des gaz brûlés

Pour les toitures ayant une pente supérieure ou égale à 23°, le débouché doit se situer le plus près possible du faîte de la toiture et au moins 1 m au-dessus de celle-ci.

Dans tous les autres cas et si l'exigence ci-dessus ne peut être respectée, il convient de définir les trois zones d'influence du vent suivantes:

- **ZONE 1**: dans cette zone, le vent n'a aucune influence négative sur le fonctionnement du conduit d'évacuation qui peut y déboucher sans dispositif supplémentaire.

- **ZONE 2**: dans cette zone, il y a lieu de tenir compte de vents plongeants nécessitant un dispositif antirefouleur (p.ex. un aspirateur statique).

- **ZONE 3**: dans cette zone, il convient de tenir compte de surpressions par rapport aux espaces situés à l'intérieur du bâtiment, en conséquence, aucun conduit d'évacuation ne peut y déboucher.

9.2.1 Toiture ayant une pente supérieure ou égale à 23°

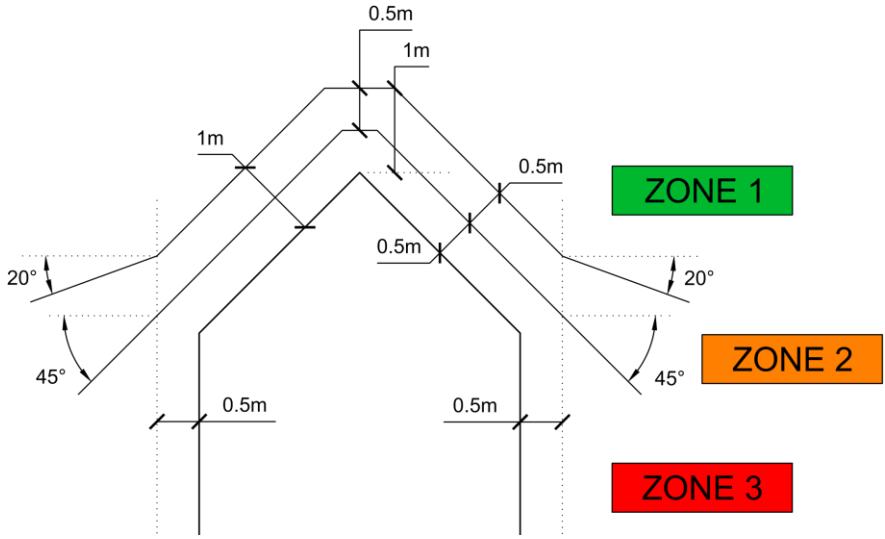

- Tracer deux parallèles à la pente du toit à respectivement 0,50 m et 1 m à la perpendiculaire de la pente du toit.
- Limiter ces parallèles à 0,50 m et 1 m au droit du faîte du toit.
- Tracer une parallèle à 0,50 m des façades verticales, ceci fournit deux points d'intersection avec les deux parallèles tracées au-dessus de la toiture.
- À partir du point d'intersection le plus bas, tracer une droite avec un angle de – 45° par rapport à l'horizontale.
- À partir du point d'intersection le plus élevé, tracer une droite avec un angle de – 20° par rapport à l'horizontale.

© Well Straler tous droits réservés

9.2.2 Toiture ayant une pente inférieure à 23° ou une toiture plate

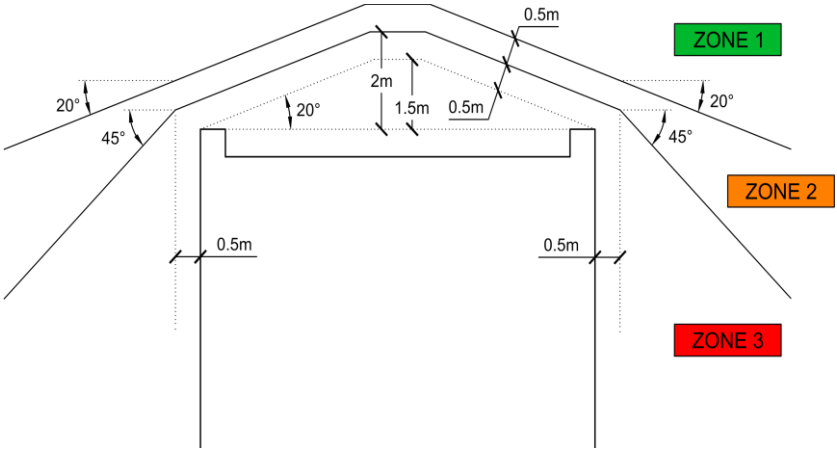

- À partir des points les plus élevés du toit plat, tracer l'horizontale de référence.
- À partir de l'intersection de l'horizontale de référence et des verticales prolongeant la façade, dessiner une ligne d'amorce sous un angle de + 20° par rapport au toit plat (vers le haut), en limiter la montée à 1,50 m au-dessus de l'horizontale de référence, ceci constitue le toit fictif.
- Dessiner deux parallèles, l'une à 0,50 m et l'autre à 1 m au-dessus de cette toiture fictive.
- Tracer une verticale à 0,50 m des façades verticales, ceci fournit deux points d'intersection avec les deux parallèles tracées au-dessus de la toiture fictive.
- À partir du point d'intersection le plus bas, tracer une droite avec un angle de – 45° par rapport à l'horizontale.
- À partir du point d'intersection le plus élevé, tracer une droite avec un angle de – 20° par rapport à l'horizontale.

9.2.3 Obstacles

Les obstacles avoisinants se qualifient comme suit:

1. A partir de l'emplacement provisoire du débouché du conduit, examiner tous les obstacles avoisinants situés dans un rayon de 15 mètres:

- Lorsque ces obstacles sont situés, dans un plan horizontal perpendiculaire au conduit d'évacuation, à l'intérieur d'un angle égal ou supérieur à 30° et lorsque la partie supérieure de l'obstacle se trouve dans un angle d'élévation de plus de 10° par rapport au plan horizontal, considérer ces obstacles comme effectifs, lorsque l'angle d'élévation est inférieur ou égal à 10°, considérer ces obstacles comme négligeables.
- Lorsque l'angle horizontal est inférieur à 30°, considérer ces obstacles comme négligeables.

2. Lorsque la distance est supérieure à 15 m, considérer ces obstacles comme négligeables.
Pour chacun des obstacles effectifs, déterminer les trois zones d'influence du vent, comme pour les toitures ayant une pente inférieure à 23°. L'emplacement provisoire du débouché devient définitif lorsqu'il se trouve en dehors de chaque zone 3 des obstacles effectifs. Sinon, il convient de modifier l'emplacement du débouché.

© Well Straler tous droits réservés

Détermination d'un obstacle

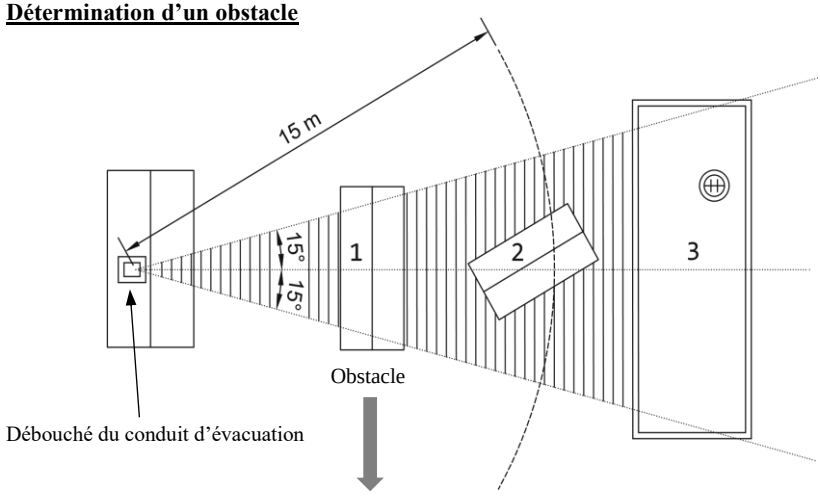

Bâtiment **1a** constitue un obstacle négligeable

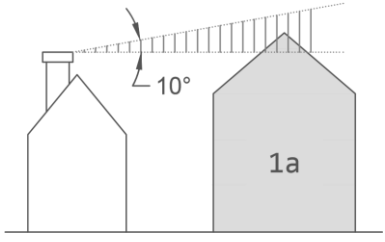

Bâtiment **1b** constitue un obstacle effectif

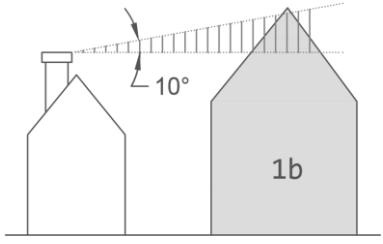

Les bâtiments **2** et **3** ne constituent pas comme un obstacle.

Influence d'un obstacle sur un bâtiment adjacent

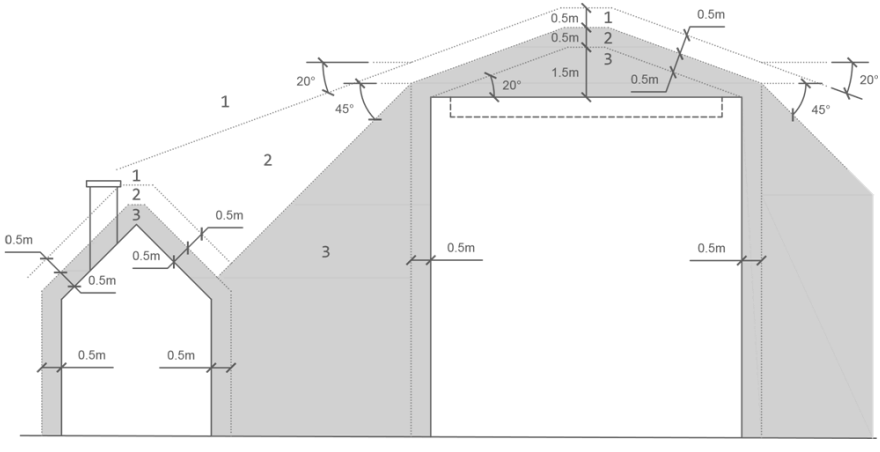

© Well Straler tous droits réservés

10 Commande de votre appareil

10.1 Appareils équipés d'une vanne Mertik

10.1.1 Description de la vanne

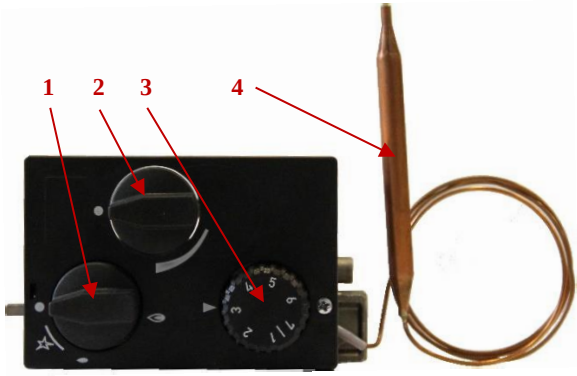

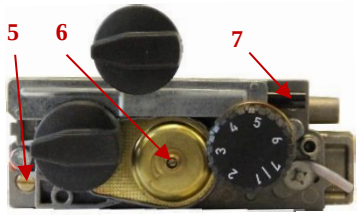

1. Bouton d'allumage
2. Brûleur d'ambiance (certains modèles)
3. Bouton du thermostat
4. Le thermostat à bulbe
5. Vis de réglage de la veilleuse
6. Vis de réglage débit maximal
7. Connection câble de bougie
8. Départ gaz pour le brûleur
9. Prise de pression brûleur
10. Prise de pression d'alimentation
11. Vis de réglage débit minimal
12. Départ gaz brûleur d'ambiance (certains modèles)
13. Départ gaz pour la veilleuse
14. Electroaimant
15. Raccordement gaz 3/8"

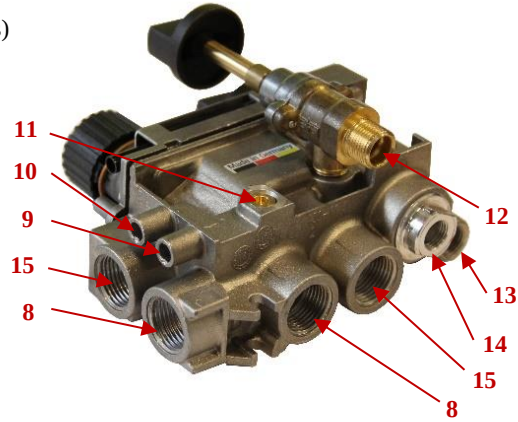

© Well Straler tous droits réservés

10.1.2 Allumage

- Ouvrir le robinet d'arrêt de la conduite de gaz.
- Lors d'un premier allumage ou après un arrêt prolongé, purger la conduite de gaz en enfonçant le bouton d'allumage (1).
- Tourner le bouton d'allumage (1) jusqu'à ✨ et presser à fond – attendre 5 sec.
- Le bouton d'allumage (1) étant toujours enfoncé, tourner jusqu'à la position veilleuse 💧 afin de générer une étincelle .
- Au cas où l'allumage ne se produirait pas, recommencer l'opération.
- Lorsque la veilleuse est allumée, maintenir le bouton d'allumage (1) toujours enfoncé pendant 10 sec.
- En relâchant le bouton (1), la veilleuse doit rester allumée (bouton en position veilleuse 💧).

10.1.3 Allumage brûleur principal et réglage de la température

Tourner le bouton d'allumage (1) jusqu'à la position brûleur 🔥 et le bouton du thermostat (3) à la température souhaitée. Le repère 1 du bouton du thermostat correspond à 13°C. Une graduation correspond à +3°C (p.ex. position 4 = 22°C).

⚠ Veuillez prendre soin de placer le thermostat à bulbe (4) dans un endroit permettant une circulation normale de l'air par convection. Il appartient à l'installateur de déterminer l'endroit le plus approprié.

10.1.4 Position de nuit

Mettre le bouton d'allumage (1) dans la position veilleuse 💧 , seule la veilleuse restera allumée.

10.1.5 Extinction

Pour éteindre complètement l'appareil, tourner le bouton d'allumage (1) en position veilleuse 💧, puis enfoncer légèrement et tourner ensuite vers la position ● .

10.1.6 Foyer équipé d'un brûleur d'ambiance

Appareil équipé de deux brûleurs indépendants:

Le brûleur arrière s'allume en tournant le bouton du thermostat (3) jusqu'à la position souhaitée. Lorsque la température programmée est atteinte, le brûleur s'éteint automatiquement. Le brûleur avant s'allume en tournant le bouton du brûleur d'ambiance (2) jusqu'à la position souhaitée. Ce brûleur continuera à fonctionner avec de grandes flammes jaunes pour ainsi procurer l'ambiance d'un véritable feu ouvert.

Appareil équipé d'un brûleur d'ambiance:

La commande du brûleur d'ambiance (2) permet de faire fonctionner le(s) brûleur(s) en continu, indépendamment de la position du bouton du thermostat.

⚠ L'enclenchement du brûleur d'ambiance peut occasionner une consommation excessive de gaz. Si vous optez pour un chauffage économique, il y a lieu de sélectionner la position neutre.

© Well Straler tous droits réservés

10.2 Appareils équipés d'une vanne Minisit

10.2.1 Description de la vanne

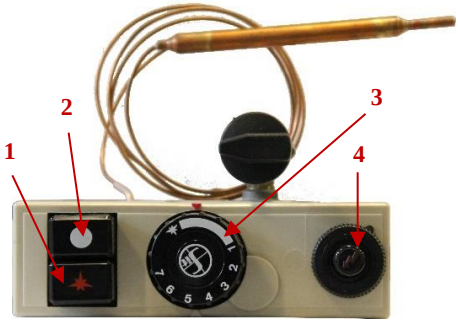

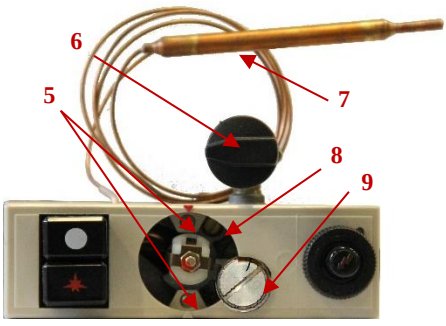

1. Bouton d'allumage
2. Bouton d'extinction
3. Bouton du thermostat
4. Allumage piézo
5. Vis du capot de protection
6. Brûleur d'ambiance (certains modèles)
7. Le thermostat à bulbe
8. Vis de réglage de la veilleuse
9. Vis de réglage débit minimal
10. Vis de réglage débit maximal
11. Départ gaz pour le brûleur
12. Départ gaz pour la veilleuse
13. Connection câble de bougie
14. Départ gaz brûleur d'ambiance (certains modèles)
15. Prise de pression brûleur
16. Prise de pression d'alimentation
17. Raccordement gaz 3/8"
18. Electroaimant

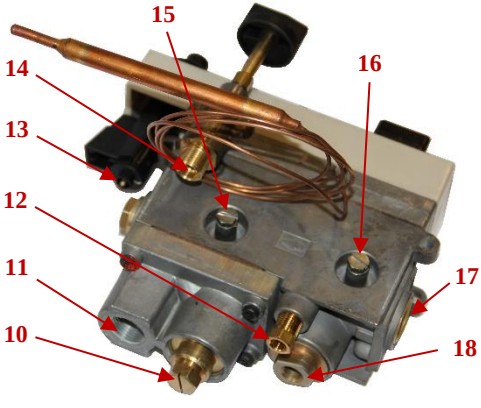

10.2.2 Allumage

- Ouvrir le robinet d'arrêt de la conduite de gaz.
- La plupart du temps, il est nécessaire de purger la conduite lors d'un premier allumage ou après un arrêt prolongé. Pour ce faire, il suffit d'enfoncer le bouton d'allumage (1).
- Enfoncer le bouton d'allumage (1) et appuyer simultanément sur l'allumage piézo (4) et ceci plusieurs fois.
- Dès que la veilleuse est allumée, garder le bouton d'allumage (1) enfoncé pendant environ 20 sec.
- Une fois le bouton d'allumage (1) est relâché, la veilleuse doit rester allumée.
- Si l'allumage ne se produit pas, répéter la procédure ci-dessus.

© Well Straler tous droits réservés

10.2.3 Allumage du brûleur principal et réglage de la température

Régler le bouton du thermostat (3) à la température souhaitée. Le bouton du thermostat à la position 1 correspond à 13°C. Une graduation correspond à +3°C (p.ex. position 4 = 22°C).

⚠ Veillez à ce que le thermostat à bulbe (7) soit placé là où une circulation d'air par convection est possible. Il revient à l'installateur de choisir l'endroit le plus approprié.

⚠ Si par erreur, le bouton d'extinction (2) est enfoncé en même temps que le bouton d'allumage (1), l'appareil se met en sécurité, seule la veilleuse s'allume. Appuyez encore une fois sur le bouton d'extinction (2) et attendez que les deux boutons reviennent à leur position initiale avant d'allumer de nouveau l'appareil.

10.2.4 Position de nuit

Mettre le bouton du thermostat (3) en position . Seule la veilleuse reste allumée (si la température ambiante n'est pas inférieure à 5°C).

10.2.5 Extinction

Pour mettre l'appareil totalement hors service, appuyez sur le bouton d'extinction (2). Les deux boutons (1 + 2) restent bloqués pendant environ 40 secs. Pendant cette période, il est impossible d'allumer l'appareil. Après 50 secondes maximum, les deux boutons reviennent à leur position initiale.

10.2.6 Foyer au gaz équipés d'un brûleur d'ambiance

Appareil équipé de deux brûleurs indépendants:
Le brûleur arrière s'allume en tournant le bouton de thermostat (3) jusqu'à la position souhaitée. Lorsque la température réglée est atteinte, le brûleur s'éteindra automatiquement. Le brûleur avant s'allume en tournant le bouton du brûleur d'ambiance (6) jusqu'à la position souhaitée. Ce brûleur continuera à émettre en continu de grandes flammes jaunes pour ainsi procurer l'ambiance d'un véritable feu ouvert.

Appareil équipé d'un brûleur d'ambiance:
La commande d'ambiance (6) permet de faire fonctionner le(s) brûleur(s) en continu, indépendamment de la position du bouton de thermostat.

⚠ L'allumage du brûleur d'ambiance peut donner lieu à une consommation de gaz supplémentaire. Ne pas oublier d'enclencher le bouton en position neutre si vous choisissez un chauffage économique.

© Well Straler tous droits réservés

10.3 Appareils équipés d'une vanne Eurosit

10.3.1 Description de la vanne

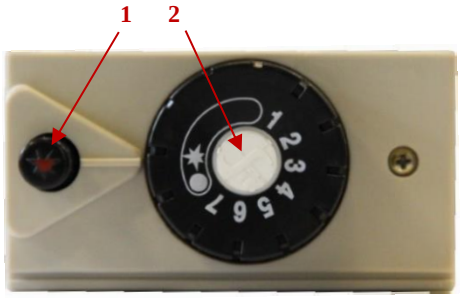

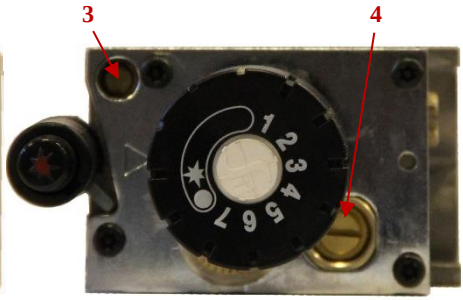

1. Allumage piézo
2. Bouton de d'allumage/commande
3. Vis de réglage veilleuse
4. Vis de réglage débit minimal
5. Electroaimant
6. Départ gaz pour la veilleuse
7. Prise de pression d'alimentation
8. Connection câble de bougie
9. Prise de pression brûleur
10. Le thermostat à bulbe
11. Régulation du débit
12. Départ gaz brûleur
13. Raccordement gaz 3/8"

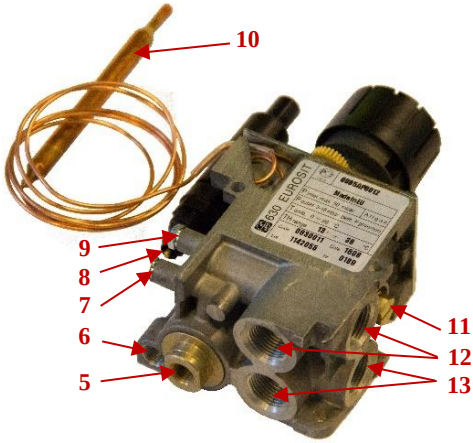

10.3.2 Allumage

- Ouvrir le robinet d'arrêt de la conduite de gaz.
- La plupart du temps, il est nécessaire de purger la conduite lors d'un premier allumage ou après un arrêt prolongé. Pour ce faire, il suffit d'enfoncer le bouton de commande (2).
- Placer le bouton de commande (2) en position ✰ (le bouton se bloque dans cette position).
- Enfoncer le bouton de commande (2) et en même temps, enfoncer à plusieurs reprises l' allumage piézo (1).
- Une fois que la veilleuse est allumée, garder le bouton de commande (2) enfoncé pendant environ 20 sec.
- Quand vous relâchez le bouton de commande (2), la veilleuse doit rester allumée. Ce n'est qu'à ce moment que le bouton de thermostat peut être tourné plus loin.
- Si l'allumage ne se produit pas, répéter toute la procédure.
- Régler le bouton de commande (2) à la température souhaitée.
- Le bouton de thermostat en position 1 correspond à 13°C. Une graduation correspond à +3°C (p.ex. position 4 = 22°C).

⚠ Veillez à ce que le thermostat à bulbe (10) soit placé à un endroit où une circulation d'air normale par convection est possible. Il revient à l'installateur de choisir l'endroit le plus approprié.

© Well Straler tous droits réservés

10.3.3 Position de nuit

Placer le bouton de commande (2) en position , seule la veilleuse restera allumée (si la température ambiante n'est pas inférieure à 5°C).

10.3.4 Extinction

Pour mettre l'appareil complètement hors service, placer le bouton de commande (2) sur ● .
Après l'extinction du foyer le bouton de commande (2) reste bloqué pendant ±40 secondes.
Au cours de cette période, il est impossible d'allumer le foyer.

11 Entretien annuel

L'entretien annuel se limite au dépoussiérage du boîtier et de la chambre de combustion. Retirez la fenêtre et dépoussiérez la chambre de combustion avec un chiffon humide. Ceci est toujours à faire lorsque l'appareil est refroidi. **Chaque année**, la cheminée doit être nettoyée, en particulier dans les cas où ont brûlé auparavant des poêles à charbon ou à l'huile. Pour assurer le bon fonctionnement de l'appareil, il est nécessaire d'effectuer un entretien **annuel** par un expert.

Lors de l'entretien annuel fermez toujours le robinet de gaz.

Un entretien annuel comprend:

- La vérification du thermocouple: s'assurer que la pointe de celui-ci n'a pas été brûlée.
- La vérification des injecteurs du brûleur ou de la veilleuse, voir s'ils ne sont ni bouchés, ni encrassés.
- La vérification du piézo et de la bougie d'allumage.
- Le nettoyage du brûleur en soufflant dans les ouvertures du brûleur.
- Nettoyer la veilleuse (souffler via les ouvertures en dessous).
- Contrôle du bon fonctionnement de l'appareil:
    - vérifier l'allumage de la veilleuse.
    - s'assurer que la veilleuse soit bien réglée.
    - contrôler l'allumage du brûleur principal, **il faut qu'il soit rapide et silencieux**.
    - tester le bon fonctionnement du thermostat.
- Contrôler les tuyaux d'alimentation et d'évacuation.
- Effacer le résidu à l'intérieur du verre avec un chiffon humide ou un nettoyant non abrasif.
- Il y a dans tout type de gaz des additifs pour permettre une détection rapide de gaz en cas de fuite. Ces additifs laissent un dépôt blanc sur l'appareil et donc le verre doit être nettoyé régulièrement. Le taux d'encrassement par cet additif dépend de l'humidité, et le tirage de la cheminée.
- Remplacer un verre cassé ou fissuré.
- Tester le bon fonctionnement du TTB.

Utilisez uniquement des pièces d'origine Well Straler.

Vérifiez toujours l'étanchéité après des réparations ou un entretien.

© Well Straler tous droits réservés

12 Résolveur de problèmes

1. Pas de gaz sur la veilleuse en appuyant sur le bouton d'allumage	Robinet de gaz fermé	Ouvrir le robinet de gaz
	L'injecteur de la veilleuse est bouché	Nettoyer/ remplacer l'injecteur veilleuse
	La vis de réglage veilleuse est fermée	Dévisser la vis de réglage de la veilleuse
	Défaut interne du bloc à gaz	Remplacer le bloc à gaz **immédiatement**
	Electroaimant bloc à gaz défectueux	Remplacer l'électroaimant
2. Pas d' étincelle à la veilleuse en appuyant sur le piézo	Câble bougie détaché	Attacher câble bougie
	Câble bougie endommagé	Remplacer câble bougie
	Bougie fêlée	Remplacer bougie
	Distance entre bougie et veilleuse trop grande	Ajuster bougie (distance idéale = 3mm)
	Piézo défectueux	Remplacer piézo
3. La veilleuse ne s'allume pas	Mauvaise transition d'étincelle	Plier la tête de la veilleuse (horizontale ou légèrement inclinée vers le haut)
	Il y a de l'air dans la conduite (pas de gaz présent)	Purger la conduite de gaz
	Veilleuse encrassée	Nettoyer la veilleuse avec air comprimé
	Courant d'air sur la veilleuse	Vérifier joint le joint de la veilleuse, abriter veilleuse
4. La veilleuse s'éteint en lâchant le bouton d'allumage	Thermocouple brûlé	Remplacer le thermocouple
	Mauvais contact circuit thermocouple	Rétablir le contact
	Thermocouple ne se trouve pas (suffisamment) dans la flamme	Mettre le thermocouple plus profond, ou le plier légèrement et/ou plier la tête de la veilleuse (horizontale ou légèrement inclinée vers le haut)
	Veilleuse réglée trop petite	Régler la veilleuse, placer éventuellement un injecteur plus grand
	Veilleuse encrassée	Nettoyer la veilleuse à l'air comprimé
	Electroaimant défectueux	Remplacer défectueux
	TTB défectueux	Remplacer TTB
5. La veilleuse s'allume, mais le brûleur ne s'allume pas	La vis de réglage débit maximal est fermée	Dévisser vis de réglage
	Pression du brûleur insuffisante	Régler correctement la pression
	Thermostat défectueux (aucun clic)	Remplacer le thermostat ou installer un nouveau bloc à gaz
	Injecteur bouché	Nettoyer l'injecteur
	Mauvaise action lors de l'allumage de la veilleuse	Eteindre la veilleuse, et réessayer après 1 min.
	Défaut interne dans le bloc à gaz	Remplacer le bloc à gaz **immédiatement**
6. Robinet d'arrêt ouvert et immédiate-ment gaz sur la veilleuse	Electroaimant encrassé	Nettoyer ou remplacer l'électroaimant
	Défaut interne dans le bloc à gaz	Remplacer **immédiatement** le bloc à gaz

© Well Straler tous droits réservés

7. Robinet de thermostat fermé, et quand-même gaz sur le brûleur	Crasse sur clapet du thermostat	Remplacer **immédiatement** le bloc à gaz
	Défaut interne dans le bloc à gaz	Remplacer **immédiatement** le bloc à gaz
	Fuite au robinet d'ambiance	Nettoyer et engraisser le cône du robinet
8. Flammes trop petites	Pression d'alimentation trop basse	Contrôler la pression d'alimentation
	Pression du brûleur trop basse	Régler correctement la pression du brûleur
	Injecteur encrassé	Nettoyer l'injecteur
	Faux type de gaz	Contrôler type de gaz (laque rouge = gaz naturel, laque verte = propane)
9. Longues flammes jaunes + suie	Brûleur encrassé	Nettoyer le brûleur à l'aide d'air comprimé
	Mauvais type de gaz	Contrôler type de gaz (laque rouge = gaz naturel, laque verte = propane)
10. Sifflement faible durant marche	Bavure dans l'injecteur	Nettoyer l'injecteur
	Position minimale réglée de façon Incorrecte (résonance)	Régler correctement la position minimale
11. Sifflement aigu durant marche	Nouvelle installation pas assez purgée	Purger l'installation
	Trop d'air primaire	Régler correctement l'air primaire
12. Rebrûlage de l'appareil (flamme à l'injecteur principal)	Soudure du brûleur fêlée	Remplacer le brûleur
	Bouchage dans le brûleur	Nettoyer/remplacer le brûleur
	La vis de réglage de la position minimale est fermée	Régler correctement la position minimale
	Flocons de fibre sous la vermiculite (appareil avec brûleur vermiculite)	Placer correctement la décoration de brûleur (d'abord vermiculite, ensuite flocons fibre)
13. Explosions lors de l'allumage	La vis de réglage de la position minimale est fermée	Régler correctement la position minimale
	Veilleuse trop petite	Nettoyer/régler veilleuse
	Brûleur encrassé	Nettoyer le brûleur à l'aide d'air comprimé
	Flocons de fibre sous la vermiculite (appareil avec brûleur vermiculite)	Placer correctement la décoration de brûleur (d'abord vermiculite, ensuite flocons fibre)
14. L'appareil s'éteint complètement	Tirage de cheminée insuffisant	Contrôler le tirage de cheminée (miroir)
	Sous-pression dans la pièce	Fournir alimentation d'air frais
	Distance entre l'appareil et le mur est insuffisante	Placer l'appareil de façon correcte (minimum 10 cm d'espace libre)
	TTB touche la chambre de combustion	Contrôler s'il y a du contact, repositionner si nécessaire
	Thermocouple ne se trouve pas (suffisamment) dans la veilleuse	Mettre le thermocouple plus profond, ou le plier légèrement et/ou plier la tête de la veilleuse (horizontale ou légèrement inclinée vers le haut)

© Well Straler tous droits réservés

	Faux contact dans le circuit du thermocouple	Réparer le contact
	Pression du brûleur trop grande	Régler pression du brûleur de façon correcte
	Vitre ne ferme pas suffisamment	Placer vitre de façon correcte
15. Pas de flammes dans les coins, ou flammes flottantes	Les gaz de combustion ne peuvent pas s'échapper	Contrôler tirage de cheminée (petit miroir)
	Vitre ne ferme pas suffisamment	Placer vitre de façon correcte
16. Appareil brûle avec flammes bleues courtes (avec brûleur vermiculite)	Air primaire pas réglée correctement	Régler correctement l'air primaire
	Trop peu de gaz sur l'appareil	Contrôler la pression d'alimentation et la pression du brûleur
	Pas assez de garniture (vermiculite)	Placer plus de vermiculite sur le brûleur
17. Brûleur brûle trop jaune	Set de bûches mal placé	Placer set de bûches correctement (voir photos dans la boite des buches)
	Trop de vermiculite et de flocons fibre	Placer une fine couche de vermiculite/flocons fibre sur le brûleur
	Air primaire pas réglée correctement	Régler correctement l'air primaire
	Brûleur encrassé	Nettoyer brûleur à l'aide d'air comprimé
18. Brûleur ne s'allume pas facilement	Position minimale mal réglée	Régler position minimale de façon correcte
	Veilleuse trop petite	Nettoyer/régler veilleuse
	La veilleuse est gêné	Dégager la veilleuse
	Set de bûches mal placé	Placer set de bûches correctement (voir photos dans la boite des buches)
	Trous d'aération brûleur bouchés	Nettoyer brûleur à l'aide d'air comprimé
	Flocons incandescents sous la vermiculite	Placer garniture de façon correcte (d'abord vermiculite, ensuite flocons)
19. La vitre s'encrasse après un certain temps de fonctionne-ment	Mauvais type de gaz (gaz naturel - propane)	Vérifier type de gaz (laque rouge = gaz naturel, laque verte = propane)
	Brûleur encrassé	Nettoyer brûleur à l'air comprimé + renouveler vermiculite et flocons fibre
	Pression d'alimentation et/ou du brûleur trop grande(s)	Contrôler et ajuster les pressions
	Set de bûches mal placé	Placer set de bûches correctement (voir photos dans la boite des buches)
	Flocons fibre sous la vermiculite	Placer garniture de façon correcte (d'abord vermiculite, ensuite flocons)
20. Brûleur fait bruit sourd en position minimale	Décoration mal disposée	Mieux arranger décoration
	Position minimale réglée trop petite	Mettre plus grand la position minimale
	Trop de vermiculite	Placer une très fine couche de vermiculite

© Well Straler tous droits réservés