Lisez et conservez ce document soigneusement !

Instructions d'installation
Mode d'emploi

Foyers à gaz
Combustion étanche
Commande manuelle

Well Straler
Industrielaan 22
9320 Erembodegem
info@wellstraler.be
www.wellstraler.be

Made in Belgium

Table des matières

1 Avant-propos 4
2 Que faire si vous sentez une odeur de gaz 4
3 Déclaration CE 4
4 Mise en service initiale 5
5 Décoloration de murs et de plafond 5
5.1 Cause 5
5.2 Comment éviter ces problèmes 5
6 Garantie 6
7 Sécurité 7
7.1 Général 7
7.2 Règles de sécurité à observer 7
8 Placement de l'appareil 9
8.1 Distances minimales à respecter par rapport aux matériaux combustibles 9
8.2 Fixation des caches buses chez des foyers suspendus 10
8.3 Conduites et connexion au réseau de gaz 11
9 Connexion des conduits concentriques 11
9.1 Possibilités de connexion 11
9.2 Possibilités de construction 13
9.3 Kit de traversée toiture (C31) 14
9.4 Kit de cheminée (C31) 14
9.5 Kit de sortie mural (C11) 15
9.6 Kit de rénovation (C91) 15
9.7 Construction des tuyaux concentriques 17
9.8 Conditions d'évacuation de gaz de fumée 18
9.9 Gamme de tuyaux concentriques 19
10 Commande de votre appareil 20
10.1 Appareils équipés d'une vanne Mertik 20
10.1.1 Description de la vanne 20
10.1.2 Allumage 21
10.1.3 Allumage brûleur principal et réglage de la température 21
10.1.4 Position de nuit 21
10.1.5 Extinction 21
10.1.6 Foyer équipé d'un brûleur d'ambiance 21
11 Entretien annuel 22
12 Résolveur de problèmes 23

© Well Straler tous droits réservés

Diese Gebrauchsanleitung ist auf Anfrage auch in Deutsch erhältlich oder kann unter www.wellstraleronline.be/de/7 heruntergeladen werden.

This manual is also available in English on request or can be downloaded online at www.wellstraleronline.be/en/7 .

© Well Straler tous droits réservés

1 Avant-propos

Nous vous félicitons pour l'achat de votre appareil à gaz Well Straler.
Nous sommes heureux de vous compter parmi nos clients. Well Straler développe et produit depuis de nombreuse années des appareils de chauffage à gaz avec les plus hauts rendements et répondant aux exigences de sécurité et de qualité possibles les plus sévères. Ce produit de qualité vous procurera pendant de longues années le plaisir d'une chaleur agréable.

Avant d'utiliser cet appareil, veuillez lire attentivement cette notice d'utilisation. Et conservez ce livret soigneusement pour une utilisation future.
L'installation et la mise en marche doivent se faire par des professionnels suivant les normes en vigueur. Assurez-vous que votre installateur vous explique, lors de la mise en marche, l'utilisation, la commande et l'entretien de votre appareil. Chaque appareil a été essayé, réglé minutieusement et scellé en usine. Toute modification aux dispositifs de réglage par des personnes non autorisées, donne lieu à la suppression de la garantie et nous dégage de toute responsabilité quant à la sécurité et le bon fonctionnement de l'appareil.

Symboles utilisés :

Remarque générale

Danger

Risque de choc électrique

Surface brûlante

Risque d'incendie

Danger d'explosion

Toutes les pièces remplaçables doivent être accessibles. L'appareil doit être placé de telle manière qu'il peut être enlevé sans risque de bris.

2 Que faire si vous sentez une odeur de gaz

- N'allumez pas l'appareil.
- Ne touchez pas aux interrupteurs électriques et n'utilisez pas de téléphone dans le bâtiment.
- Allez dehors et appelez la compagnie de gaz directement à partir de là. Suivez les instructions de la compagnie de gaz.
- Si la compagnie de gaz est inatteignable, appelez les pompiers.

3 Déclaration CE

Nous déclarons par la présente que l'appareil aux gaz manufacturé par Well Straler est par sa conception et sa construction conforme aux exigences de la directive d'appareils à gaz EN-613. Chaque appareil est testé en usine selon les exigences de qualité techniques et de fonctionnement selon les exigences de qualité Well Straler.

© Well Straler tous droits réservés

4 Mise en service initiale

L'appareil est recouvert d'une couche de laque thermorésistante. Lors des premières heures d'utilisation de l'appareil, il est absolument normal que cette laque dégage une odeur , ceci est cependant sans danger et afin d'y remédier, il est conseillé de laisser fonctionner l'appareil pendant quelques heures en prenant soin de bien ventiler le local.

⚠ Après une longue période d'arrêt (mois d'été), il est recommandé de dépoussiéré l'appareil sinon l'appareil peut dégager une odeur désagréable pendant les premières heures de marche causées par la poussière accumulée.

5 Décoloration de murs et de plafond

5.1 Cause

Dans chaque habitation il y a toujours de la poussière dans l'air, même quand on passe régulièrement l'aspirateur! Ces particules sont très visibles dans les rayons entrant du soleil.

Tant que les quantités des particules restent limitées dans l'air, ça ne cause pas de problèmes. Seulement quand ces particules, pour n'importe quelle raison, flottent dans la pièce dans de plus grandes quantités, et surtout quand l'air est très pollué par des particules de suie et de goudron, ceci dû, par exemple, au brûlage de bougies ou de lampes à huile et/ou la fumée de cigarettes, on peut parler d'un mauvais climat d'intérieur.

Dans une habitation chauffée, l'air refroidi se dirige lentement au-dessus de sol vers l'appareil de combustion. Dans le système de convection du foyer ou du poêle, cet air est chauffé, aboutissant à une colonne d'air chaud s'élevant très vite, qui se diffuse à travers l'espace. Dans cet air, il y a toujours des grains de poussière et autres particules polluantes qui se déposeront sur les surfaces froides et souvent humides. Surtout dans des constructions nouvelles pas encore sèches, ce problème pourra se produire. Ce phénomène peut causer une décoloration des murs et/ou des plafonds.

5.2 Comment éviter ces problèmes

Dans le cas d'une cheminée nouvellement construite ou après des travaux, il faut attendre 6 mois au minimum avant de chauffer. L'humidité doit avoir entièrement disparue des murs, du sol et du plafond.

Utiliser le moins possible des bougies ou des lampes à huile et garder la mèche la plus courte possible. Ces deux dispositifs d'ambiance produisent des quantités considérables de particules de suie polluantes et malsaines dans votre habitation. La fumée de cigarettes et de cigares contient entre autre choses des substances de goudron, qui se déposeront également sur les surfaces plus froides et humides pendant le chauffage.

⚠ Dans le cas d'un climat malsain de l'intérieur, ce phénomène peut, il est vrai a un moindre degré, se produire au-dessus des radiateurs et d'armatures d'éclairage et dans les grilles de ventilation.

© Well Straler tous droits réservés

6 Garantie

La garantie s'entend exclusivement à tout défaut de fabrication, et s'applique uniquement aux appareils placés par un installateur reconnu. La durée, à partir de la date de livraison, est de deux ans. La garantie se limite à l'échange pur et simple de la pièce reconnue défectueuse par notre service technique, sans que cela donne lieu à un autre dédommagement. Les frais de déplacement et la main d'œuvre sont à charge de l'utilisateur. La garantie ne jouera pas si l'appareil a été mal entretenu, mal utilisé, s'il a été endommagé suite à un accident ou sinistre dont la cause n'a pas de rapport avec l'appareil même ou qu'une réparation a été faite par une personne non autorisée. La garantie ne couvre pas les pièces fragiles en contact avec le feu, comme la vitre, etc…

⚠ Toute réclamation doit être constatée et prise en considération par le revendeur / installateur agréé. L'appareil doit être vérifié afin de constater des défauts ou des dommages lors de l'ouverture de l'emballage. Il est interdit d'installer un appareil avec un défaut. Well Straler n'est pas responsable pour des éventuels coûts supplémentaires si un appareil endommagé est néanmoins installé.

⚠ Les interventions techniques de l'usine se limitent à l'intervention chez le client final dans le cas d'un défaut de fabrication qui est déterminé par le fournisseur/installateur au cours de la période de garantie. C'est le revendeur / installateur qui est responsable du service après-vente et de la maintenance des appareils chez ses clients.

© Well Straler tous droits réservés

7 Sécurité

7.1 Général

Nos appareils sont équipés d'un thermostat incorporé ainsi que d'un système de sécurité.
Un thermocouple empêche l'arrivé de gaz lorsque la veilleuse s'éteint accidentellement.

7.2 Règles de sécurité à observer

Utilisez l'appareil exclusivement pour le chauffage, non pas à d'autres fins.

N'allumez pas l'appareil avant qu'il ne soit complètement installé.

L'installation et l'entretien annuel de l'appareil doivent être faits par un installateur qualifié ou par une entreprise de maintenance dans le domaine des feux au gaz.

Utilisez uniquement les terminaux et les conduits concentriques originaux Well Straler, nos appareils sont approuvés avec ces pièces et ne peuvent donc pas être utilisés avec d'autres conduits concentriques ou terminaux.

Placez la décoration du brûleur exactement selon les descriptions.

Ne jamais poser des matériaux combustibles sur les bûches, charbons ou cailloux.

Laissez la veilleuse et la zone autour d'elle libre, ne placer surtout pas de décoration sur la veilleuse.

La veilleuse est la sécurité de l'appareil. Si, pour une raison ou pour une autre, elle s'éteint, il faudra attendre au moins 5 minutes avant de l'allumer à nouveau.

Ne jamais faire fonctionner l'appareil sans la vitre, veiller à ce qu'elle soit attachée correctement.

Remplacer une vitre cassée ou fêlée avant de réutiliser l'appareil.

Ne jamais apporter vous-même des modifications à l'appareil.

L'utilisateur ne peut nettoyer l'appareil à l'extérieur. Ne jamais utiliser de nettoyants abrasifs ou corrosifs.

Fermer la vanne de gaz lorsque l'appareil s'allume avec une explosion et informer votre installateur.

© Well Straler tous droits réservés

Fermer la vanne de gaz lorsque il y a un défaut et/ou un mauvais fonctionnement et contacter votre installateur.

Gardez les objets inflammables et des matériaux tels que les rideaux a au moins 1 mètre du poêle ou de l'évacuation des gaz brûlés.

Les composants de l'évacuation des gaz brûlés ne doivent pas entrer en contact avec des matières combustibles.

Ne pas poser des matériaux combustibles, plantes etc… devant l'évacuation des gaz brûlés.

Ne pas conserver des produits inflammables près de l'appareil.

Ne rien poser sur ou contre l'appareil.

Ne pas utiliser d'aérosol près de l'appareil pendant le fonctionnement.

Ne pas s'asseoir sur l'appareil.

La fenêtre et le boîtier sont des parties actives du foyer, les températures peuvent être élevées ici. Ne les touchez pas lorsque l'appareil est en fonctionnement.

Les enfants ou les personnes qui ne sont pas au courant du fonctionnement de l'appareil ne peuvent se situer à proximité de l'appareil sans surveillance.

Placer un écran supplémentaire devant l'appareil pour répondre à des risques particuliers qui existent comme dans les crèches ou d'autres endroits où des jeunes enfants, des personnes âgées ou des personnes handicapées sont présent.

Ne laissez jamais dormir des petits enfants ou des personnes faibles directement devant l'appareil à gaz.

Ne jamais chercher une fuite avec une flamme: pour vérifier l'étanchéité de l'installation, utiliser uniquement de l'eau savonneuse ou un détergent.

Ne jamais laisser ouvert le robinet de coupure de l'arrivée de gaz lorsque l'appareil est éteint.

© Well Straler tous droits réservés

8 Placement de l’appareil

En ce qui concerne l'évacuation des gaz résiduaires, les normes locales doivent être respectées.
L'installation doit être effectuée par un installateur reconnu ou doit être inspectée après le placement par un institut de contrôle compétent.
L’appareil doit être installé selon les règles de l’art et doit répondre aux normes en vigueur. La moindre modification nous décharge de toute responsabilité concernant la sécurité et le bon fonctionnement de l’appareil. La garantie n’est pas appliquée si les instruments de réglage sont modifiés par des personnes non qualifiées. Contrôlez avant l’installation si les conditions locales, le type de gaz et la pression correspondent aux réglages de l’appareil.

L'appareil doit être placé dans un endroit bien aéré et les distances minimales doivent être respectées.

Si l'appareil est placé contre une paroi non résistant à la chaleur ou sur un plancher non résistant à la chaleur, une plaque de protection supplémentaire est requis à l'arrière/sous l'appareil.

8.1 Distances minimales à respecter par rapport aux matériaux combustibles

- De face: 1000 mm
- Hauteur: 500 mm
- Côtés: 50 mm
- Arrière: 100mm

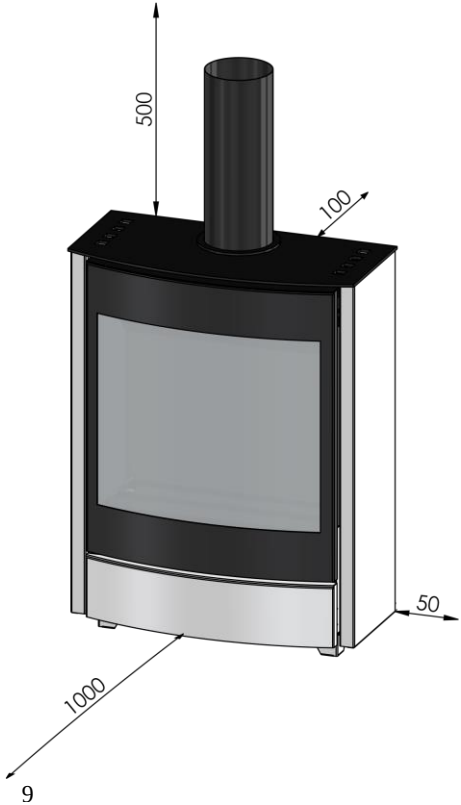

© Well Straler tous droits réservés

8.2 Fixation des caches buses chez des foyers suspendus

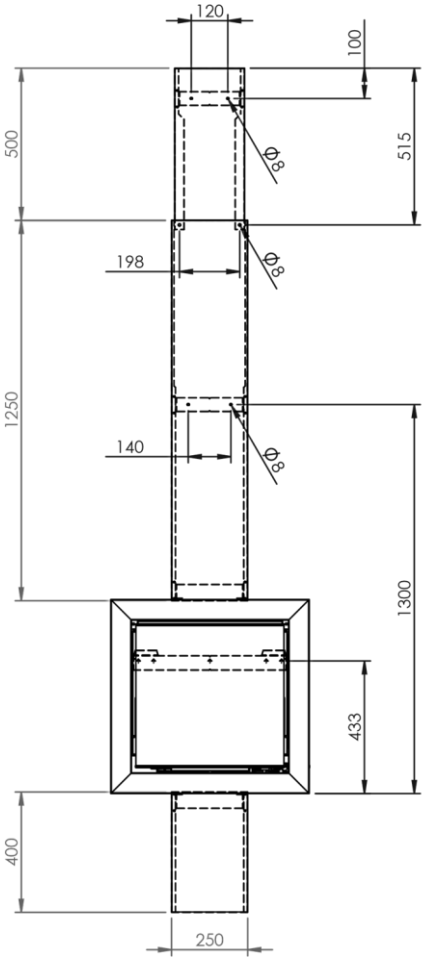

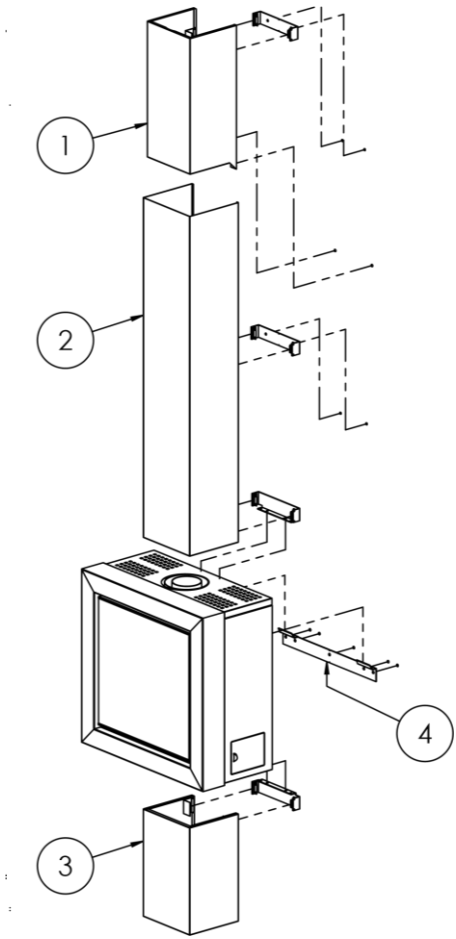

①	Cache buse rallonge freeline	08001
②	Cache buse freeline	08000
③	Cache decorative freeline	08002
④	Support mural	/

© Well Straler tous droits réservés

8.3 Conduites et connexion au réseau de gaz

- Respecter toujours les normes nationales pour les appareils à gaz.
- Seules les conduites en métal sont permises, en acier ou en cuivre.
- A l'extrémité de la conduite, à proximité de l'appareil, une vanne de fermeture agréée est indispensable pour couper l'arrivée de gaz lors d'un démontage éventuel.
- Rechercher de la poussière ou des saletés éventuelles dans la conduite avant de la connecter à l'appareil. Cette précaution est très importante pour la sécurité de l'appareil étant donné que la poussière ou les saletés peuvent gêner le fonctionnement du bloc à gaz, ou même bloquer la fermeture de l'alimentation de gaz.
- Purger la ligne d'alimentation de gaz avant de connecter l'appareil.
- Prévoir un écrou libre entre l'appareil et le robinet de gaz.
- La vanne de raccordement est munie d'un filetage intérieur 3/8" G et se trouve à droite à l'arrière de l'appareil.
- Seuls des matériaux agréés seront employés pour l'étanchéité des filets d'écrous.
- Pour les conduites en cuivre, utiliser du brasage fort d'une température de fusion supérieure à 450 °C.
- La perte de pression sur les conduites ne doit être que d'un mbar maximum.
- Utiliser exclusivement des raccordements bicônes à écrous d'au moins 0,7 x Ø. Les raccordements fantaisistes sont très dangereux vu que l'écrou en laiton peut éclater après un certain temps et donc provoquer des fuites de gaz.
- Éviter des tensions mécaniques sur le bloc de commande de gaz et les tuyaux.

9 Connexion des conduits concentriques

⚠ Utiliser uniquement des conduits concentriques de Ø100 interne et Ø150 externe et les accessoires associés originaux Well Straler. Nos appareils sont approuvés avec nos conduits concentriques et nos terminaux et peuvent donc être utilisés qu'avec ceux-ci. Well Straler ne peut pas garantir le bon fonctionnement et la sécurité lorsque d'autres accessoires sont utilisés, et ne prend pas la responsabilité en cas de problème. Les accessoires d'origine peuvent être commandés auprès de votre revendeur agréé Well Straler.

9.1 Possibilités de connexion

C_{11}: Alimentation d'air frais et expulsion des produits de combustion par une traversée de mur dans la même zone de pression.
C_{31}: Alimentation d'air frais et expulsion des produits de combustion par une traversée de toiture dans la même zone de pression.
C_{91}: Alimentation d'air frais et expulsion des produits de combustion par une traversée de toiture dans la même zone de pression, dans une cheminée existante avec un tuyau pour l'évacuation des gaz de combustion. L'air frais entre par l'espace entre ce tube et la cheminée existante.

Sur la page suivante, les différentes combinaisons possibles sont affichées sous forme graphique.

© Well Straler tous droits réservés

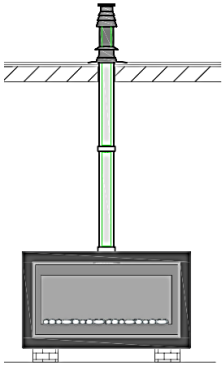

Conduits concentriques fixe
Toit plat (C_{31})

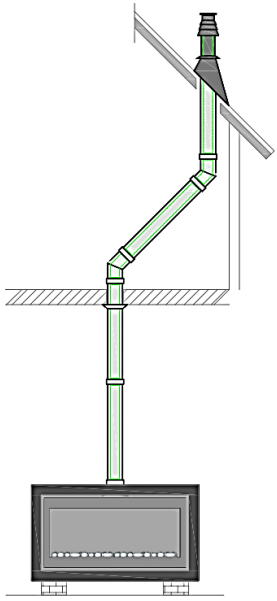

Conduits concentriques fixe
Toit incliné (C_{31})

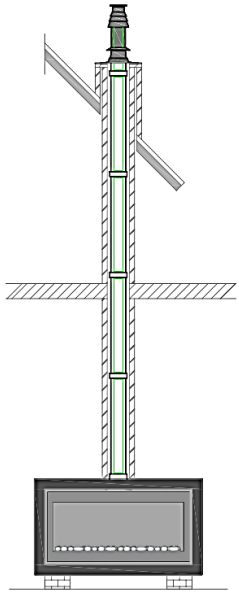

Conduits concentriques fixe
Conduit droit (C_{31})

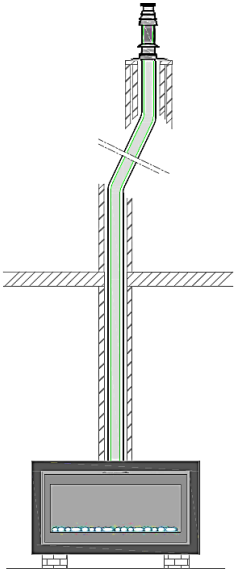

Conduit de fumée avec coude
Flexible en flexible (C_{31})

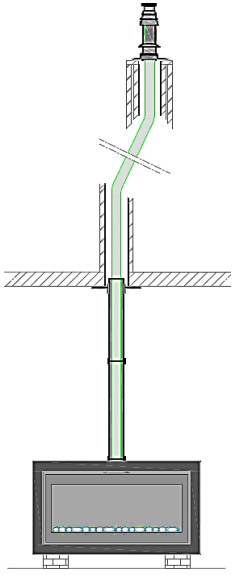

Cheminée comme
alimentation d'air fraiche
Kit de rénovation (C_{91})

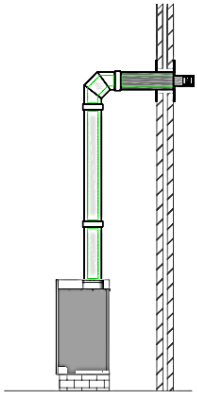

Traversée de mur (C_{11})

© Well Straler tous droits réservés

9.2 Possibilités de construction

La figure ci-dessous donne un aperçu des différents types de raccordements (mur, cheminée, traversée de toiture, kit de rénovation). En plus les conditions d'installation et les distances minimales et maximales des tuyaux concentriques s'y trouvent clairement mentionnées.

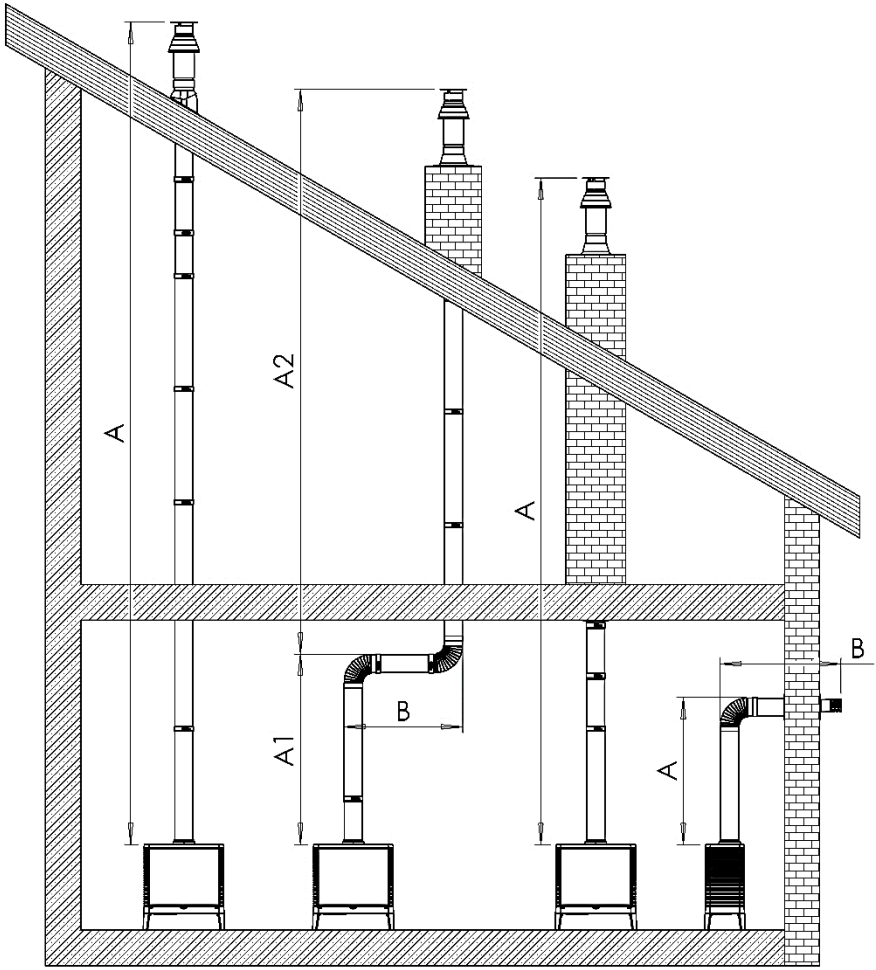

A = minimum 1m
A = maximum 15m
A > B
A1 = minimum 1m
A1 + A2 > B
A1 + A2 + B = maximum 15m

© Well Straler tous droits réservés

9.3 Kit de traversée toiture (C31)

On utilise ce type quand l'évacuation de gaz débouche sur une toiture en pente. Ces traversées de toiture sont utilisées en tant que passages combinés pour l'évacuation des gaz de combustion et l'alimentation en air frais pour des appareils au gaz à combustion fermée. Le raccordement s'effectue au moyen de tuyaux concentriques Ø100 – Ø150 (solide ou flexible).

Placement:

1. Déterminer l'endroit de la traversée de toiture. Avec les toitures en tuiles, il faut tenir compte du type de tuile.
2. De l'extérieur, percer un trou pour la traversée de toiture. Veiller à ce qu'aucune sciure de bois ou poussière ne puisse pénétrer dans l'appareil.
3. Poser le solin.
4. De l'extérieur, installer prudemment la traversée de toiture.
5. À l'aide d'un niveau, positionner la traversée de toiture bien droite.
6. Placer le collier de fixation livré avec le système à la traversée de toiture et fixer celle-ci au voligeage. Ne pas encore fixer le collier.
7. Installer le système concentrique en commençant par l'appareil au gaz.
8. Fixer en dernier lieu le collier de voligeage et vérifier la bonne exécution de toutes les étapes du travail.

9.4 Kit de cheminée (C31)

À utiliser quand l'évacuation de gaz débouche sur une toiture plate ou lorsqu'il faut utiliser un conduit de cheminée.
Ces kit de cheminées sont utilisées en tant que passages combinés pour l'évacuation des gaz de combustion et l'alimentation en air frais pour des appareils au gaz. Le raccordement s'effectue au moyen de tuyaux concentriques Ø100 – Ø150 (solide ou flexible).

Placement:

1. Déterminer l'emplacement du kit de cheminée, en tenant compte du type de toit.
2. De l'extérieur, percer un trou pour la finition de cheminée, veiller à ce qu'aucune sciure de bois ou poussière ne pénètre dans l'appareil.
3. Placer la plaque de recouvrement en aluminium.
4. De l'extérieur, placer prudemment la finition de cheminée à travers la toiture.
5. À l'aide d'un niveau, positionner la traversée de toiture bien droite.
6. Placer le collier de fixation livré avec le système à la traversée de toiture et fixer celle-ci au voligeage. Ne pas encore fixer le collier.
7. Installer le système concentrique en commençant par l'appareil au gaz.
8. Fixer en dernier lieu le collier de voligeage et vérifier la bonne exécution de toutes les étapes du travail.

© Well Straler tous droits réservés

9.5 Kit de sortie mural (C11)

Ce kit est utilisé quand l'évacuation de gaz se fait horizontalement par un mur. Ces kits de sortie mural sont utilisées en tant que passages combinés pour l'évacuation des gaz de combustion et de l'alimentation en air frais pour des appareils au gaz. Le raccordement s'effectue au moyen de tuyaux concentriques Ø100 – Ø150 (solide).

Placement:

1. Déterminer l'emplacement de la traversée de mur.
2. De l'extérieur, percer un trou pour la traversée de mur. Veiller à ce qu'aucune saleté ne puisse pénétrer dans l'appareil.
3. De l'extérieur, placer prudemment la grille extérieure à travers le mur. Adapter la longueur à l'épaisseur du mur.
4. Installer la traversée de mur horizontalement ou légèrement incline vers le haut à l'extérieure. Fixer la grille extérieure au mur extérieur. Vérifier bien que la grille est assemblée correctement, donc avec le débouchent vers le haut (voir la flèche sur l'image).
5. Placer la plaque de finition livrée avec le kit sur la traverse murale. Mais ne pas encore fixer la plaque de finition.
6. Installer le système de conduits concentrique en commençant par l'appareil au gaz.
7. Fixer la plaque de finition en dernier et contrôler la bonne exécution de toutes les étapes.
8. Isoler l'ouverture entre le mur et le conduit avec un matériel d'isolation ou cimenter pour empêcher que de l'air froid extérieur ne pénètre dans la pièce.

9.6 Kit de rénovation (C91)

Ce type est utilisé quand il y a déjà un conduit existant présent qui est en bon état et étanche. Le connecteur du kit de rénovation est fixé à la cheminée existante. Il est seulement nécessaire d'insérer un flexible de Ø 100 dans la cheminée existante. L'espace entre le flexible et la cheminée existante est utilisée comme alimentation en air fraiche de combustion. Le raccordement entre le connecteur et l'appareil est réalisé avec des conduits concentriques de Ø100 - Ø150 (fixe ou flexible). Le kit de rénovation consiste d'un kit de cheminée et d'un connecteur de rénovation.

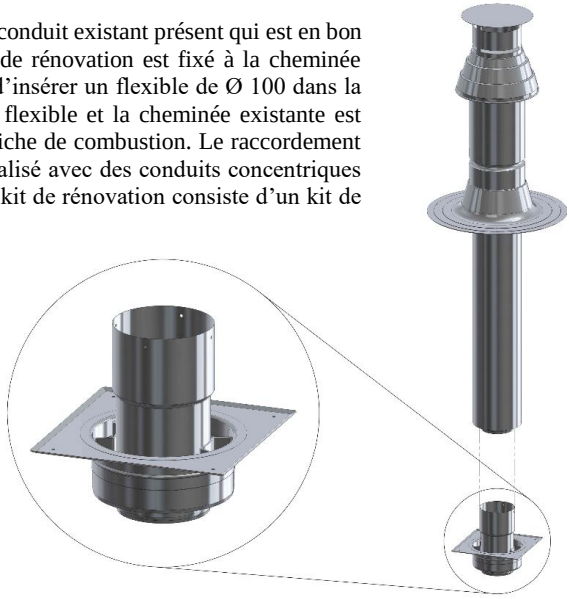

© Well Straler tous droits réservés

Placement :

1. Les dimensions intérieures libres de la cheminée existante doivent être d'au moins 150 x 150 mm, et la cheminée existante doit être étanche et propre. Si la cheminée a été utilisée auparavant pour le bois, le charbon ou le mazout, le conduit doit être ramoné soigneusement. Si ces conditions sont remplies placer un flexible de diamètre 100 dans la cheminée existante.
2. Placer la plaque en aluminium au-dessus de la cheminée. Prendre soin de l'étanchéité à l'air.
3. Fixer le flexible à la sortie de la traversée de cheminée avec une bague de serrage ou des vis Parker.
4. Placez délicatement la sortie de toit par l'extérieur dans la plaque en aluminium.
5. Fixer la sortie de toit en utilisant une nivelle et l'ancrer avec des vis Parker sur la plaque de fixation.
6. Fixer le bas du flexible au connecteur de rénovation au moyen de vis Parker. Montez ensuite le connecteur de rénovation sur la cheminée existante. Prendre soin de l'étanchéité à l'air.
7. Raccorder le foyer au connecteur de rénovation avec des conduits concentriques de Ø100 - Ø150 (fixe ou flexible).
8. Vérifier la bonne exécution de toutes les étapes.

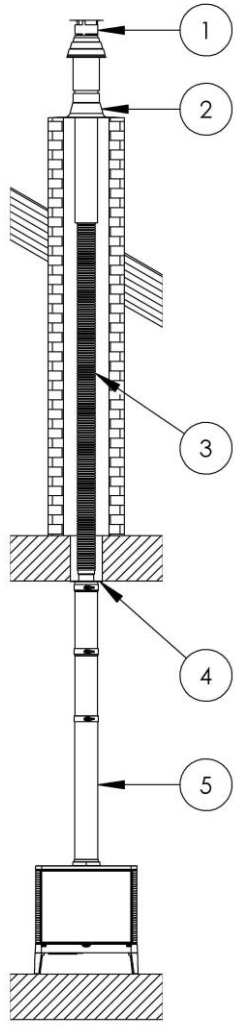

---

① Sortie de toit

② Plaque en aluminium

③ Flexible diamètre Ø100

④ Connecteur de rénovation

⑤ Système de canalisation concentrique Ø100 - Ø150

© Well Straler tous droits réservés

9.7 Construction des tuyaux concentriques

Lors de la mise en place de l'appareil, le bon fonctionnement sera déterminé par la résistance crée par le système de tuyaux concentriques. Etant donné que les pièces horizontales créent le plus de résistance, celles-ci sont à éviter.

⚠ La longueur horizontale totale du système ne peut jamais dépasser la longueur verticale totale du système !

Les figures sont classées du raccordement le moins adapté au mieux adapté.

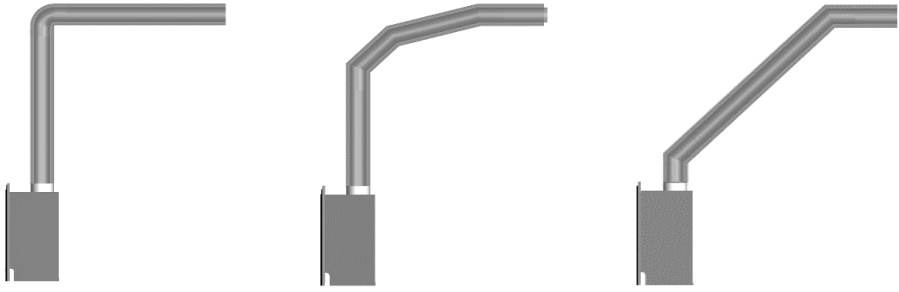

A
Bon

B
Mieux

C
Meilleur

- Sur la figure A, on part de l'appareil verticalement jusqu'à la hauteur où l'évacuation des gaz se fait à l'horizontale, suivi par un coude de 90° et par la suite horizontalement jusqu'à l'extérieur.
- Sur la figure B, on part d'abord verticalement pour une partie, pour ensuite revenir progressivement à l'horizontale avec une pente de 15°. On revient à l'horizontale avec un coude de 15°.
- Sur la figure C, on part de l'appareil directement avec un coude de 45°. Devant le mur extérieur, on place un coude de 45° pour arriver horizontalement à l'extérieur. Ce procédé permet d'obtenir le moins de résistance possible et est donc à préférer.

⚠ Assurez-vous que les grandes longueurs des conduits concentrique sont scellées tous les 2 mètres pour que le poids ne vienne pas totalement se reposer sur le foyer.

⚠ Commencer à construire le système à partir du foyer.

© Well Straler tous droits réservés

9.8 <u>Conditions d’évacuation de gaz de fumée</u>

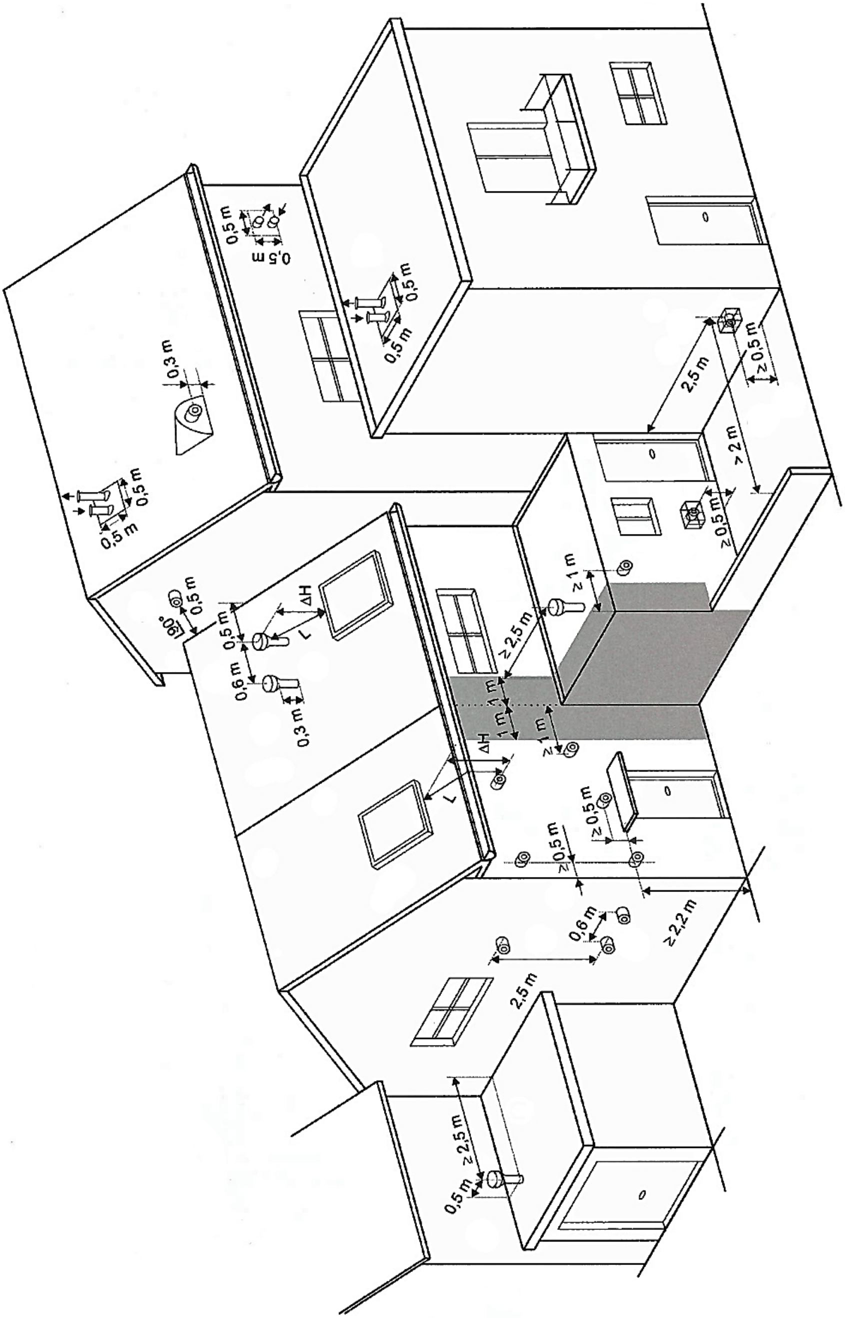

© Well Straler tous droits réservés

9.9 Gamme de tuyaux concentriques

Numéro	Description	Réf.
	Ø100 – Ø150	
①	Buse 1 m	06010
①	Buse 1 m antra	06016
①+④+⑨	Kit de sortie mural	06021
①+④+⑨	Kit de sortie mural antra	06022
②	Buse 0,5 m adaptable	06013
②	Buse 0,5 m adaptable antra	06017
③	Buse réglable 330-340	06024
④	Coude 90°	06007
④	Coude 90° antra	06003
⑤	Coude 45°	06006
⑤	Coude 45° antra	06002
⑥	Coude 30°	06005
⑥	Coude 30° antra	06001
⑦	Coude 15°	06004
⑦	Coude 15° antra	06000
⑧	Connecteur kit de rénovation	06047
⑧	Connecteur kit de réno. antra	06048
⑨	Ventouse	06018
⑨	Ventouse antra	06019
⑩	Sortie de cheminée	06014
⑩	Sortie de cheminée antra	06036
⑪	Solin en plomb sortie de toit	06031
⑫	Plaque en aluminium	06033
⑫	Plaque en aluminium antra	06035
⑩+⑪	Kit passe toit	06015
⑩+⑪	Kit passe toit antra	06037
⑩+⑫	Kit cheminée	06025
⑩+⑫	Kit cheminée antra	06038
⑧+⑩+⑫	Kit de rénovation	06049
⑧+⑩+⑫	Kit de rénovation antra	06050

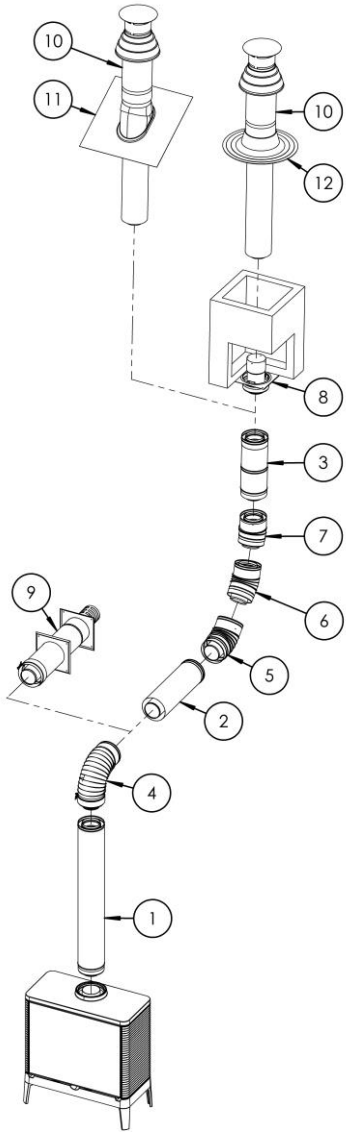

© Well Straler tous droits réservés

10 Commande de votre appareil

10.1 Appareils équipés d'une vanne Mertik

10.1.1 Description de la vanne

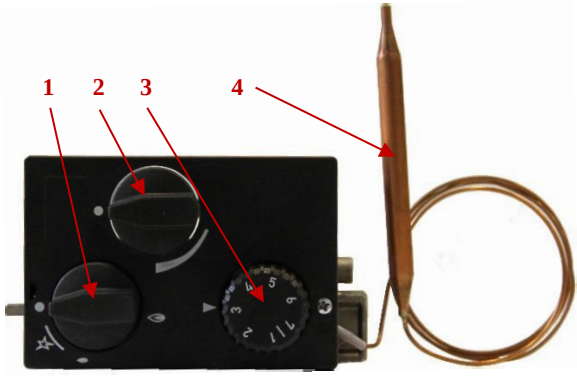

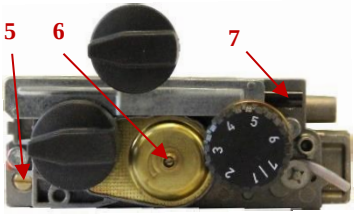

1. Bouton d'allumage
2. Brûleur d'ambiance (certains modèles)
3. Bouton du thermostat
4. Le thermostat à bulbe
5. Vis de réglage de la veilleuse
6. Vis de réglage débit maximal
7. Connection câble de bougie
8. Départ gaz pour le brûleur
9. Prise de pression brûleur
10. Prise de pression d'alimentation
11. Vis de réglage débit minimal
12. Départ gaz brûleur d'ambiance (certains modèles)
13. Départ gaz pour la veilleuse
14. Electroaimant
15. Raccordement gaz 3/8"

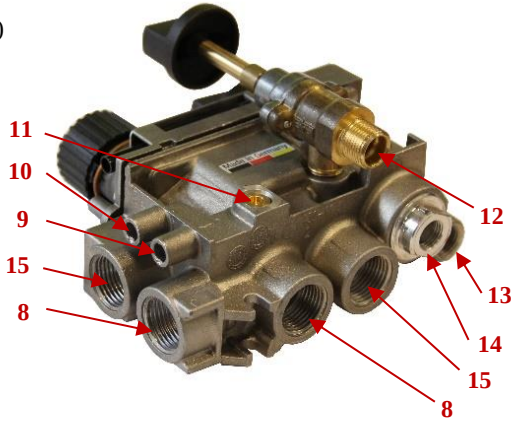

© Well Straler tous droits réservés

10.1.2 Allumage

- Ouvrir le robinet d'arrêt de la conduite de gaz.
- Lors d'un premier allumage ou après un arrêt prolongé, purger la conduite de gaz en enfonçant le bouton d'allumage (1).
- Tourner le bouton d'allumage (1) jusqu'à ✨ et presser à fond – attendre 5 sec.
- Le bouton d'allumage (1) étant toujours enfoncé, tourner jusqu'à la position veilleuse 💧 afin de générer une étincelle .
- Au cas où l'allumage ne se produirait pas, recommencer l'opération.
- Lorsque la veilleuse est allumée, maintenir le bouton d'allumage (1) toujours enfoncé pendant 10 sec.
- En relâchant le bouton (1), la veilleuse doit rester allumée (bouton en position veilleuse 💧).

10.1.3 Allumage brûleur principal et réglage de la température

Tourner le bouton d'allumage (1) jusqu'à la position brûleur 🔥 et le bouton du thermostat (3) à la température souhaitée. Le repère 1 du bouton du thermostat correspond à 13°C. Une graduation correspond à +3°C (p.ex. position 4 = 22°C).

⚠ Veuillez prendre soin de placer le thermostat à bulbe (4) dans un endroit permettant une circulation normale de l'air par convection. Il appartient à l'installateur de déterminer l'endroit le plus approprié.

10.1.4 Position de nuit

Mettre le bouton d'allumage (1) dans la position veilleuse 💧 , seule la veilleuse restera allumée.

10.1.5 Extinction

Pour éteindre complètement l'appareil, tourner le bouton d'allumage (1) en position veilleuse 💧, puis enfoncer légèrement et tourner ensuite vers la position ● .

10.1.6 Foyer équipé d'un brûleur d'ambiance

Appareil équipé de deux brûleurs indépendants:

Le brûleur arrière s'allume en tournant le bouton du thermostat (3) jusqu'à la position souhaitée. Lorsque la température programmée est atteinte, le brûleur s'éteint automatiquement. Le brûleur avant s'allume en tournant le bouton du brûleur d'ambiance (2) jusqu'à la position souhaitée. Ce brûleur continuera à fonctionner avec de grandes flammes jaunes pour ainsi procurer l'ambiance d'un véritable feu ouvert.

Appareil équipé d'un brûleur d'ambiance:

La commande du brûleur d'ambiance (2) permet de faire fonctionner le(s) brûleur(s) en continu, indépendamment de la position du bouton du thermostat.

⚠ L'enclenchement du brûleur d'ambiance peut occasionner une consommation excessive de gaz. Si vous optez pour un chauffage économique, il y a lieu de sélectionner la position neutre.

© Well Straler tous droits réservés

11 Entretien annuel

L'entretien annuel se limite au dépoussiérage du boîtier et de la chambre de combustion. Retirez le manteau et dépoussiérez la chambre de combustion avec un chiffon humide. Ceci est toujours à faire lorsque l'appareil est refroidi. **Chaque année**, la cheminée doit être nettoyée, en particulier dans les cas où ont brûlé auparavant des poêles à charbon ou à l'huile. Pour assurer le bon fonctionnement de l'appareil, il est nécessaire d'effectuer un entretien **annuel** par un expert.

Lors de l'entretien annuel veilliez toujours fermer le robinet de gaz.

Un entretien annuel comprend:

- La vérification du thermocouple: s'assurer que la pointe de celui-ci n'a pas été brûlée.
- La vérification des injecteurs du brûleur ou de la veilleuse , voir s'ils ne sont ni bouchés, ni encrassés.
- La vérification du piézo et de la bougie d'allumage.
- Le nettoyage du brûleur en soufflant dans les ouvertures du brûleur.
- Nettoyer la veilleuse (souffler via les ouvertures en dessous).
- Contrôle de l'étanchéité de l'appareil et particulièrement les pièces qui auraient été démontées et remontées.
- Contrôle du bon fonctionnement de l'appareil:
  - vérifier l'allumage de la veilleuse.
  - s'assurer que la veilleuse soit bien réglée.
  - contrôler l'allumage du brûleur principal, **il faut qu'il soit rapide et silencieux.**
  - tester le bon fonctionnement du thermostat.
- Contrôler les tuyaux d'alimentation et d'évacuation.
- Effacer le résidu à l'intérieur du verre avec un chiffon humide ou un nettoyant non abrasif.
- Il y a dans tout type de gaz des additifs pour permettre une détection rapide de gaz en cas de fuite. Ces additifs laissent un dépôt blanc sur l'appareil et donc le verre doit être nettoyé régulièrement. Le taux d'encrassement par cet additif dépend de l'humidité, et le tirage de la cheminée.
- Remplacer un verre cassé ou fissuré.

Utilisez uniquement des pièces d'origine Well Straler.

Vérifiez toujours l'étanchéité après des réparations ou un entretien.

© Well Straler tous droits réservés

12 Résolveur de problèmes

1. Pas de gaz sur la veilleuse en appuyant sur le bouton d'allumage	Robinet de gaz fermé	Ouvrir le robinet de gaz
	L'injecteur de la veilleuse est bouché	Nettoyer/ remplacer l'injecteur veilleuse
	La vis de réglage veilleuse est fermée	Dévisser la vis de réglage de la veilleuse
	Défaut interne du bloc à gaz	Remplacer **immédiatement** le bloc à gaz
	Electroaimant bloc à gaz défectueux	Remplacer l'électroaimant
2. Pas d' étincelle à la veilleuse en appuyant sur le piézo	Câble bougie détaché	Attacher câble bougie
	Câble bougie endommagé	Remplacer câble bougie
	Bougie fêlée	Remplacer bougie
	Distance entre bougie et veilleuse trop grande	Ajuster bougie (distance idéale = 3mm)
	Piézo défectueux	Remplacer piézo
3. La veilleuse ne s'allume pas	Mauvaise transition d'étincelle	Plier la tête de la veilleuse (horizontale ou légèrement inclinée vers le haut)
	Il y a de l'air dans la conduite (pas de gaz présent)	Purger la conduite de gaz
	Veilleuse encrassée	Nettoyer la veilleuse avec air comprimé
	Courant d'air sur la veilleuse	Vérifier joint le joint de la veilleuse, abriter veilleuse
4. La veilleuse s'éteint en lâchant le bouton d'allumage	Thermocouple brûlé	Remplacer le thermocouple
	Mauvais contact circuit thermocouple	Rétablir le contact
	Thermocouple ne se trouve pas (suffisamment) dans la flamme	Mettre le thermocouple plus profond et/ou plier la tête de la veilleuse (horizontale ou légèrement inclinée vers le haut)
	Veilleuse réglée trop petite	Régler la veilleuse, placer éventuellement un injecteur plus grand
	Veilleuse encrassée	Nettoyer la veilleuse à l'air comprimé
	Electroaimant défectueux	Remplacer l'électroaimant
5. La veilleuse s'allume, mais le brûleur ne s'allume pas	La vis de réglage débit maximal est fermée	Dévisser vis de réglage
	Pression du brûleur insuffisante	Régler correctement la pression
	Thermostat défectueux (aucun clic)	Remplacer le thermostat ou installer un nouveau bloc à gaz
	Injecteur bouché	Nettoyer l'injecteur
	Mauvaise action lors de l'allumage de la veilleuse	Eteindre la veilleuse, et réessayer après 1 min.
	Défaut interne dans le bloc à gaz	Remplacer **immédiatement** le bloc à gaz
6. Robinet de thermostat fermé, mais gaz sur le brûleur	Clapet électroaimant encrassé	Nettoyer ou remplacer l'électroaimant
	Défaut interne dans le bloc à gaz	Remplacer **immédiatement** le bloc à gaz
7. Robinet d'arrêt ouvert et immédiatement gaz sur la veilleuse	Crasse sur clapet du thermostat	Remplacer **immédiatement** le bloc à gaz
	Défaut interne dans le bloc à gaz	Remplacer **immédiatement** le bloc à gaz
	Fuite au robinet d'ambiance	Nettoyer et engraisser le cône du robinet

© Well Straler tous droits réservés

8. Flammes trop petites	Pression d'alimentation trop basse	Contrôler la pression d'alimentation
	Pression du brûleur trop basse	Régler correctement la pression du brûleur
	Injecteur encrassé	Nettoyer l'injecteur
	Faux type de gaz	Contrôler type de gaz (laque rouge = gaz naturel, laque verte = propane)
9. Longues flammes jaunes + suie	Brûleur encrassé	Nettoyer le brûleur à l'air comprimé
	Mauvais type de gaz	Contrôler type de gaz (laque rouge = gaz naturel, laque verte = propane)
10. Sifflement faible durant marche	Bavure dans l'injecteur	Nettoyer l'injecteur
	Position minimale réglée de façon incorrecte (résonance)	Régler correctement la position minimale
11. Rebrûlage de l'appareil (flamme à l'injecteur principal)	Soudure du brûleur fêlée	Remplacer le brûleur
	Bouchage dans le brûleur	Nettoyer/remplacer le brûleur
	La vis de réglage de la position minimale est fermée	Régler correctement la position minimale
	Flocons de fibre sous la vermiculite (appareil avec brûleur vermiculite)	Placer correctement la décoration de brûleur (d'abord vermiculite, ensuite flocons fibre)
12. Explosions lors de l'allumage	La vis de réglage de la position minimale est fermée	Régler correctement la position minimale
	Veilleuse trop petite	Nettoyer/régler veilleuse
	Brûleur encrassé	Nettoyer le brûleur à l'air comprimé
	Flocons de fibre sous la vermiculite (appareil avec brûleur vermiculite)	Placer correctement la décoration de brûleur (d'abord vermiculite, ensuite flocons fibre)
13. L'appareil s'éteint complètement	Faux contact dans le circuit du thermocouple	Réparer le contact
	Thermocouple ne se trouve pas (suffisamment) dans la veilleuse	Mettre le thermocouple plus profond, et/ou plier la tête de la veilleuse (horizontale ou légèrement inclinée vers le haut) Regeler/nettoyer la veilleuse
	Joint de veilleuse endommagée	Remplacer le joint veilleuse
	Pression du brûleur trop grande	Régler pression du brûleur de façon correcte
	Vitre ne ferme pas suffisamment	Placer vitre de façon correcte
	Système de conduits concentriques pas installé conformément aux instructions d'installation	Contrôler le système de conduits concentriques + adapté selon les instructions d'installation
	Fuite dans le système de conduits concentriques	Contrôler le système de conduits concentriques
14. Pas de flammes dans les coins, ou flammes flottantes	Gaz de combustion ne peuvent pas s'échapper	Contrôler le système de conduits concentriques
	La fenêtre ne ferme pas suffisamment	Placer la fenêtre de façon correcte

© Well Straler tous droits réservés

15. Appareil brûle avec flammes bleues courtes	Régulation d'air pas installé correctement	Règle la régulation d'air
	Trop peu de gaz sur l'appareil	Contrôler pression d'alimentation et pression du brûleur
	Pas assez de garniture (vermiculite)	Placer plus de vermiculite sur le brûleur
16. Brûleur brûle trop jaune	Set de bûches mal placé	Placer set de bûches correctement (voir photo set de buches)
	Trop de vermiculite et de flocons fibre	Placer une fine couche de vermiculite/flocons fibre sur le brûleur
	Trous d'aération mal réglés	Régler les trous d'aération (air primaire) de façon correcte
	Brûleur encrassé	Nettoyer le brûleur à l'aide d'air comprimé
17. Brûleur ne s'allume pas facilement	Position minimale mal réglée	Régler position minimale de façon correcte
	Veilleuse trop petite	Nettoyer/régler veilleuse
	Veilleuse est gêné	Libère la veilleuse
	Set de bûches mal placé	Placer set de bûches correctement (voir photo avec set de buches)
	Trous d'aération brûleur bouchés	Nettoyer le brûleur à l'aide d'air comprimé
	Flocons incandescents sous la vermiculite	Placer garniture de façon correcte (d'abord vermiculite, ensuite flocons)
18. La vitre s'encrasse après un certain temps de fonctionne-ment	Mauvais type de gaz (gaz naturel - propane)	Vérifier type de gaz (laque rouge = gaz naturel, laque verte = propane)
	Brûleur encrassé	Nettoyer le brûleur à l'aide d'air comprimé
	Pression d'alimentation et/ou du brûleur trop grande(s)	Contrôler les pressions
	Set de bûches mal placé	Placer le set de bûches correctement
	Flocons fibre sous la vermiculite	Placer garniture de façon correcte (d'abord vermiculite, ensuite flocons)
19. Brûleur fait bruit sourd en position minimale	Décoration mal disposée	Mieux arranger la décoration
	Position minimale réglée trop petite	Augmenter la position minimale
	Trop de vermiculite	Placer une très fine couche de vermiculite

© Well Straler tous droits réservés

© Well Straler tous droits réservés